アクチュエータの飛び出しが無く軽量で
コンパクトなボディです。

仕　様

品名			エアー駆動ストレート型バルブ
作動方法			エアー駆動
形式	型式		SE
	フランジ		NW16～NW50
	エアーシリンダー		単動（ノーマルクローズ）
開放コンダクタンス（L/s）		16A	4
		25A	12
		40A	45
		50A	84
リーク量（Pa・m^3/s）			1×10^{-8} 以下
使用領域（Pa）			10^5 ～ 10^{-5}
所要空気圧(MPa G)			0.4 ～ 0.6
ライフサイクル			1×10^6
材質	本体		A5056
	弁体パッキン		フッ素ゴム Ｏリング
	軸シール		フッ素ゴム Ｏリング
近接スイッチ			オプション
耐熱使用温度			150℃以下（近接スイッチ付 60℃以下）

※　本表以外の特殊仕様品（規格フランジ、口径、耐圧用など）も製作可能です。

※　本仕様は改良のため、予告なく変更することがあります。

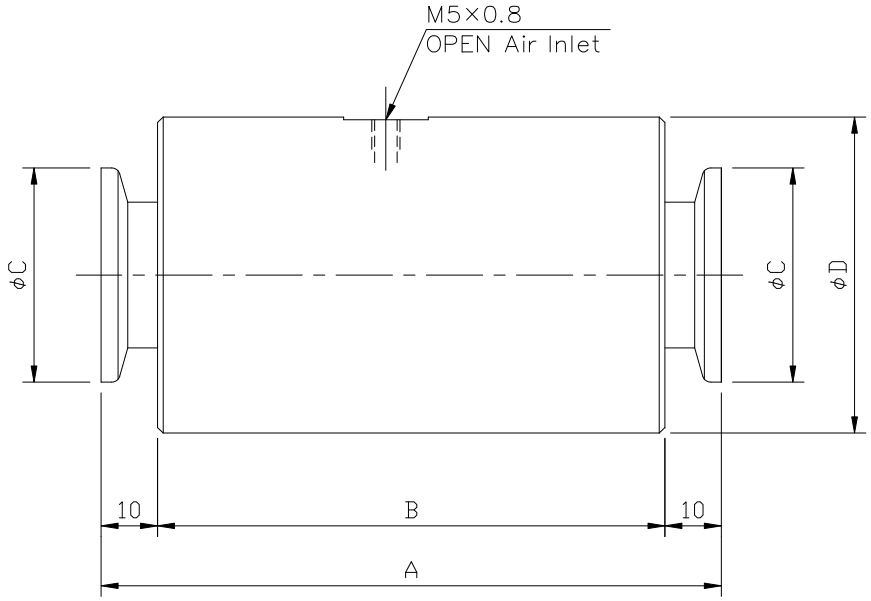

単位：mm

口径	16	25	40	50
型　式	SE-N16	SE-N25	SE-N40	SE-N50
A	110	110	125	140
B	90	90	105	120
C	30	40	55	75
D	59	59	76	94
重量（kg）	0.5	0.5	0.7	1