サーボモータ駆動で、流量制御、圧力制御が簡単に行なえます。

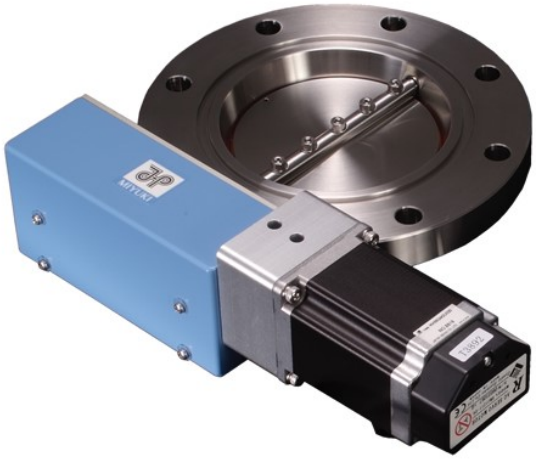

特　長

01 全閉時は、弁体が完全にシールします。

02 サーボモータにより全開・全閉及び最大１４ポジションの任意の位置に再現性良く停止させることができます。

03 ポジショニング設定はティーチングボックスやパソコンソフトで簡単に行なうことができます。

仕　様

フランジ形式	JIS・ISO・CF・KF(NW)
口径	25A ～ 150A
リーク量	1×10^{-9} Pa・m^3／s 以下
使用領域	10^{5}～10^{-5} Pa
接ガス部材質	SUS304
ディスクシール	フッ素ゴムＯリング
軸シール	フッ素ゴムＯリング
電源仕様	
動力電源	ＤＣ２４Ｖ　　３Ａ（Ｍａｘ）
制御電源	ＤＣ２４Ｖ　　０．２Ａ（Ｍａｘ）
駆動方式	ＡＣサーボモータ

※　特殊仕様品も製作可能です。

※　バルブユニットに含まれるもの（バルブ本体、サーボアンプ）以外はオプションになります。

※　本仕様は改良のため、予告なく変更することがあります。

システムの構成

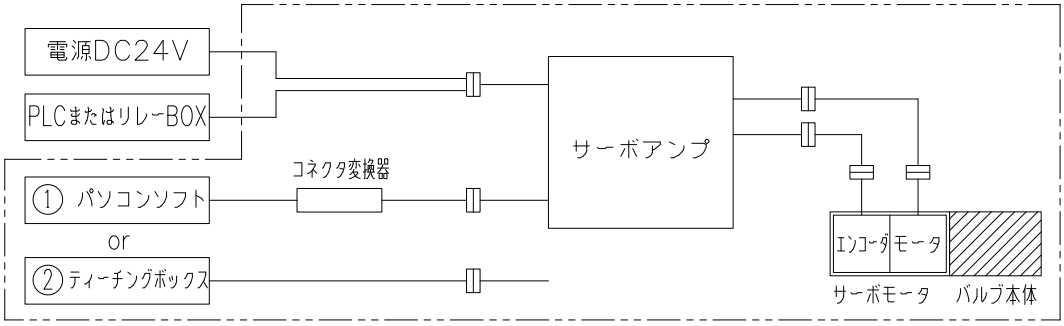

—--—--— 内は弊社取り扱い品です。

—--—--— 外はお客様にてご用意ください。

使用例

01 圧力とバルブ開度の条件出し後、チャンバー内の一定圧力保持

02 ポンプの負荷軽減等のためのコンダクタンス可変

03 システムの排気速度可変の自動化

04 流動可変によるバルブ前後の圧力差の維持

ポジション番号と出荷時の弁体ポジション

ポジション番号	出荷時の弁体ポジション	備　　考
0	FULL CLOSE	注)
1	FULL OPEN	設定変更しないで下さい。
2	FULL CLOSE	任意の位置に設定変更可能です。
3	FULL CLOSE	
4	FULL CLOSE	
5	FULL CLOSE	
6	FULL CLOSE	
7	FULL CLOSE	
8	FULL CLOSE	
9	FULL CLOSE	
A	FULL CLOSE	
B	FULL CLOSE	
C	FULL CLOSE	
D	FULL CLOSE	
E	FULL CLOSE	
F	FULL CLOSE	

電源パラレルケーブルの機能

ピン番号	名称		備　　考
1	電源	+24Ｖ	DC24Ｖ動力用電源の＋側を接続します。
2		0Ｖ	DC24Ｖ動力用電源の－側を接続します。
3		+24Ｖ	DC24Ｖ制御用電源の＋側を接続します。
4		0Ｖ	DC24Ｖ制御用電源の－側を接続します。
5	入力	指令ポジション１	弁体を移動させるポジション番号を入力します。
6		指令ポジション２	
7		指令ポジション４	
8		指令ポジション８	
9		スタート	弁体移動のスタート開始信号を入力します。
10			
11			
12		急停止	弁体移動中に停止させます。
13	未使用		接続しないで下さい。
14			
15	出力	完了ポジション１	弁体が移動完了したポジション番号を出力します。
16		完了ポジション２	
17		完了ポジション４	
18		完了ポジション８	
19		位置決め完了	移動完了後出力します。
20		原点復帰完了	原点復帰完了後出力します。
21		ゾーン	弁体の移動範囲で出力します。
22		アラーム	コントローラの正常時出力します。

ＢＬシリーズ（ＪＩＳフランジ）寸法図

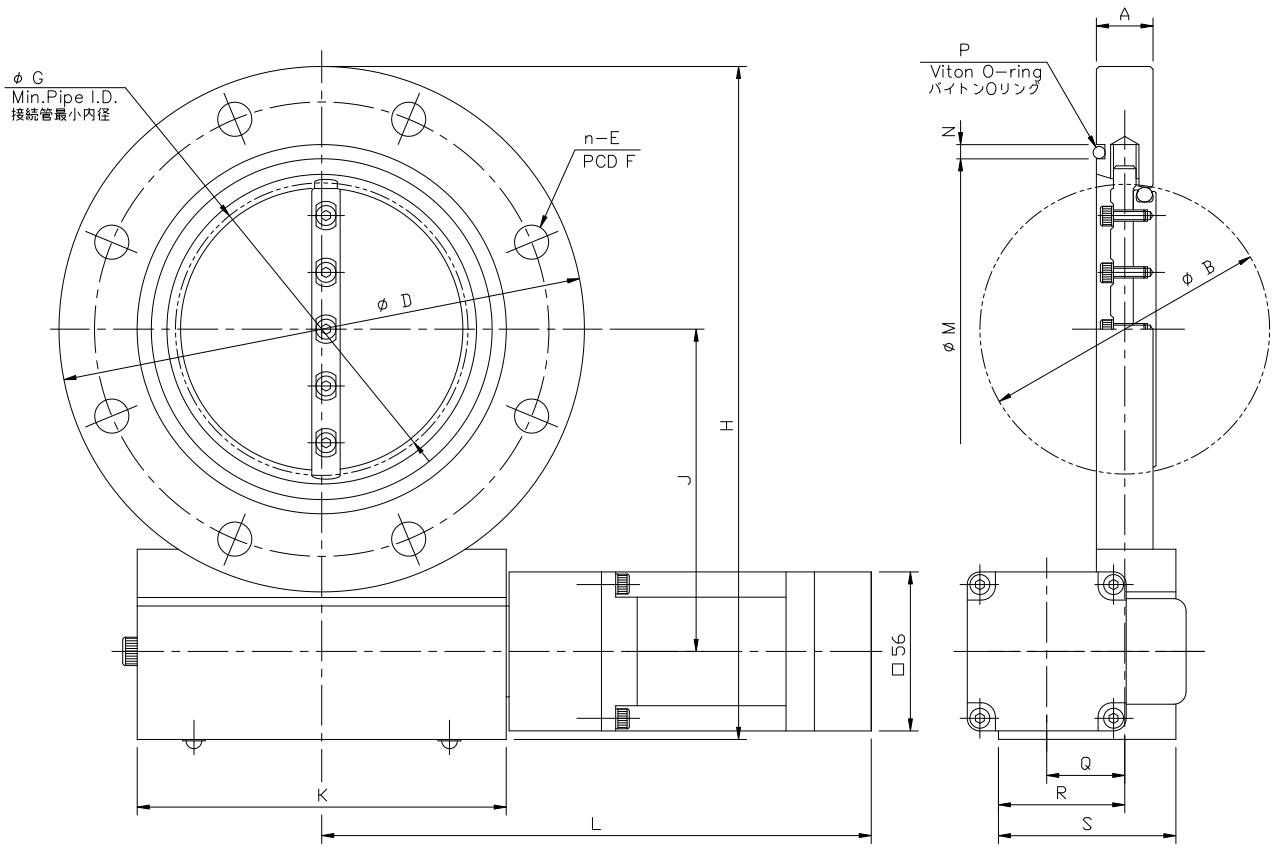

単位：mm

型式	BL-J25	BL-J50	BL-J65	BL-J80	BL-J100	BL-J150
A	20	20	20	20	20	26
B	34	52	65	80	102	155
D	90	120	145	160	185	235
n-E	4-φ10	4-φ10	4-φ12	4-φ12	8-φ12	8-φ12
F	70	100	120	135	160	210
G	32	51	64	79	101	154
H	134	164	188.5	212	237	292
J	59	74	86.5	101	114	139
K	100	100	100	130	130	150
L	179	179	179	194	194	196
M	40	70	85	100	120	175
N	5	5	5	5	5	5
P	V40	V70	V85	V100	V120	V175
Q	20	20	20	28	28	13
R	32	32	32	45	45	54
S	50	50	50	63	63	74
重量（kg）	3	3.5	4	5	6	10

注１．上記は、JIS B2290 真空装置用フランジ（附属書 保守用フランジ）に準拠したフランジです。

注２．本仕様は改良のため、予告なく変更することがあります。

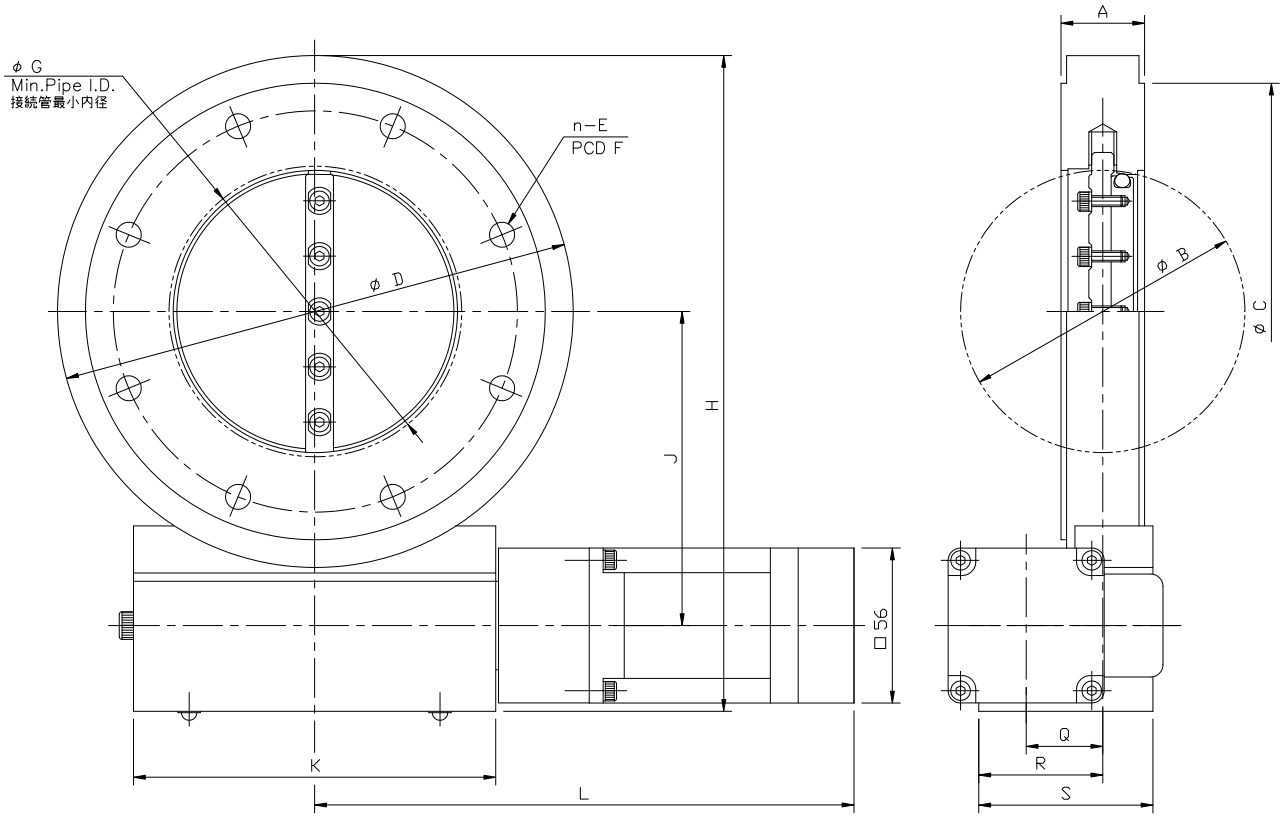

単位：mm

型式	BL-I40	BL-I50	BL-I63	BL-I80	BL-I100	BL-I160
A	30	30	30	30	30	50
B	34	52	65	80	102	155
C	100	110	130	145	165	225
D	120	120	145	160	185	235
n-E	4-φ9	4-φ9	4-φ9	8-φ9	8-φ9	8-φ11
F	80	90	110	125	145	200
G	20	45	59	74	97	144
H	134	164	188.5	212	237	292
J	59	74	86.5	101	114	139
K	100	100	100	130	130	150
L	179	179	179	194	194	196
Q	20	20	20	28	28	13
R	32	32	32	45	45	54
S	50	50	50	63	63	74
重量（kg）	4	4	4.5	6	7	14.5

注１．上記は、JIS B2290 真空装置用フランジ（ISO 1609 Vacuum technology-Flange dimensions）に準拠したフランジです。

注２．本仕様は改良のため、予告なく変更することがあります。

ＢＬシリーズ（ＣＦフランジ）寸法図

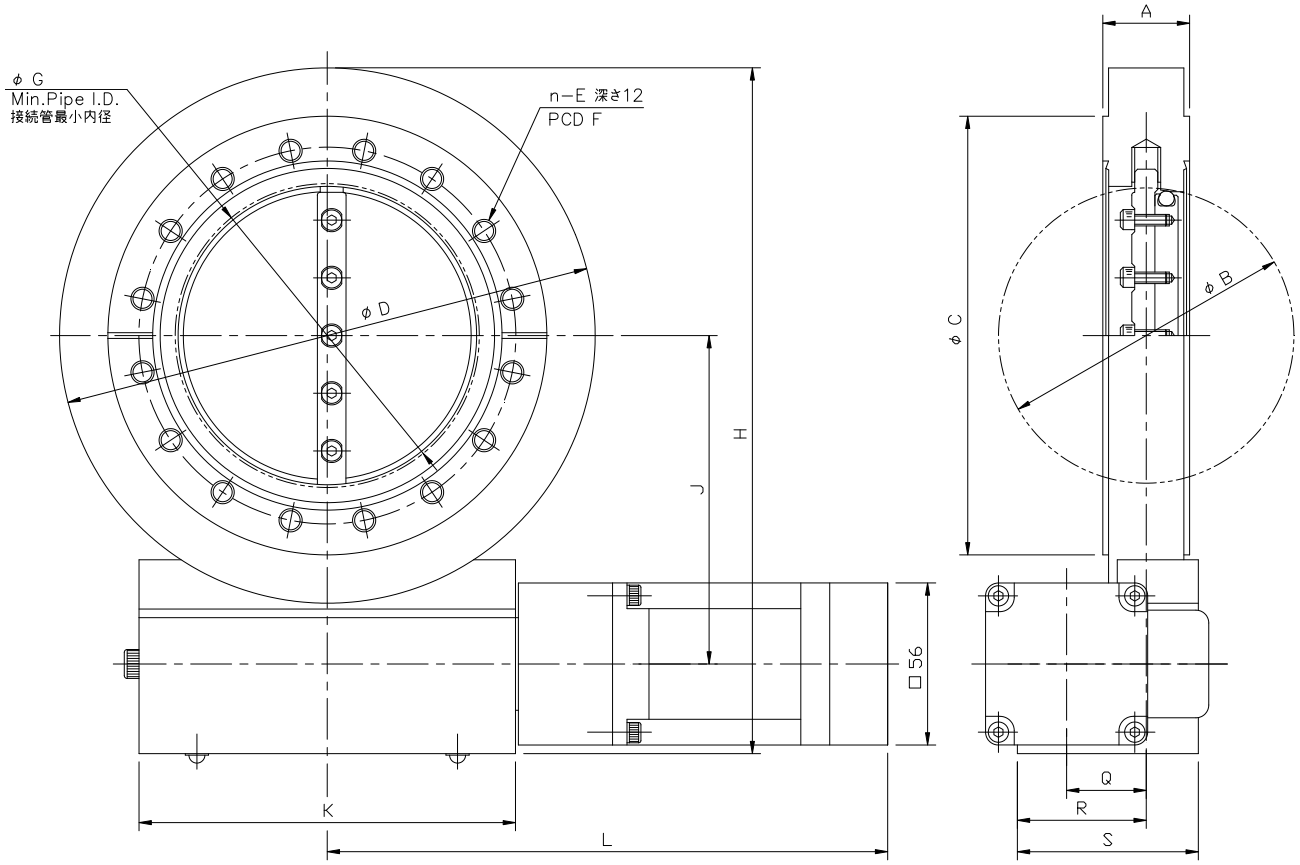

単位：mm

型式	BL-C40	BL-C63	BL-C100	BL-C160
A	30	30	30	50
B	34	52	102	155
C	69.4	113.5	151.6	202.4
D	90	120	185	235
n-E	6-M6	8-M8	16-M8	20-M8
F	58.7	92.1	130.2	181
G	20	45	97	144
H	134	164	237	292
J	59	74	114	139
K	100	100	130	150
L	179	179	194	196
Q	20	20	28	13
R	32	32	45	54
S	50	50	63	74
重量（kg）	3.5	4	7	15

注１．上記は、ISO 3669 Vacuum technology-Bakable flanges-Dimensions に準拠したフランジです。

注２．C40 には、リークテスト用溝はありません。

注３．本仕様は改良のため、予告なく変更することがあります。

ＢＬシリーズ（ＮＷフランジ）寸法図

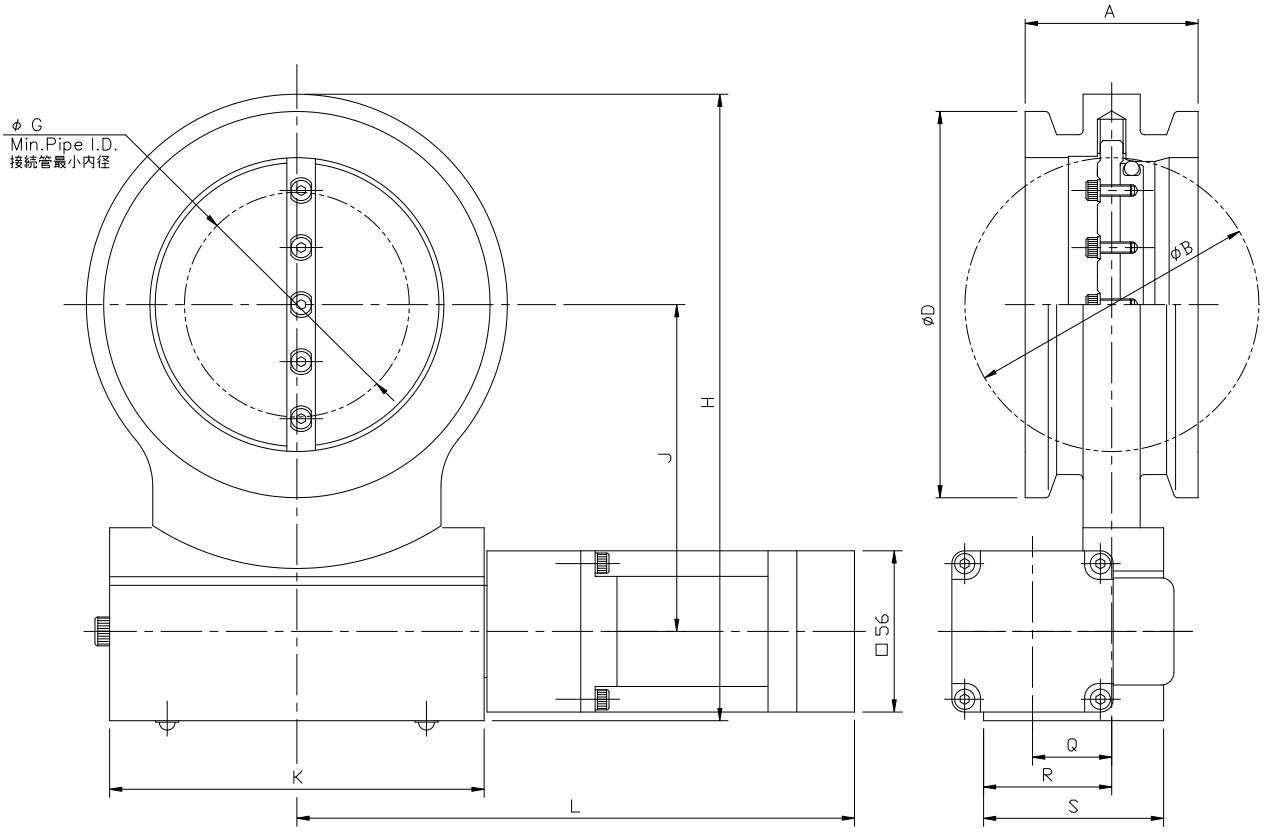

単位：mm

型式	BL-N40	BL-N50	BL-N63	BL-N80	BL-N100	BL-N160
A	40	40	40	60	60	66
B	34	52	65	80	102	155
D	55	75	87	114	134	190
G	0	25	56	44	78	143
H	119	143	162	192	218	272
J	59	74	86.5	101	114	139
K	100	100	100	130	130	150
L	179	179	179	194	194	196
Q	20	20	20	28	28	13
R	32	32	32	45	45	54
S	50	50	50	63	63	74
重量（kg）	2.5	3	3	5	6	10.5

注１．N50 以上は、JIS B8365 の規格外であるため一部のクランプ継手は取付かない場合があります。

注２．本仕様は改良のため、予告なく変更することがあります。