位置決めによる開度指定コントローラ
全閉から全開を 100 開度に分解
上位システムからのＩ／Ｏ運転に対応
停電時は電磁ブレーキにより位置を保持

概　要

- コントローラ MS-PC と、バタフライバルブ BAZ シリーズまたは、ゲートバルブ GAZ シリーズを組み合わせた、開度指定型コントロールシステムです。
- バルブの開度は駆動軸の動作範囲を均等に１００分割しています。
- パネルスイッチによる手動操作と上位システムからの自動運転ができます。
- バルブはコンダクタンス可変と排気ラインのフルクローズが兼用できます。

コントローラの仕様

コントローラ型式		MS-PC
適用開度指定型バルブ		BAZ GAZ
パネル表示		LED ４個（READY / MOVE / OPEN / CLOSE）
パネル操作		LEVEL 設定スイッチ（00～99）、MOVE ボタン、OPEN ボタン
I／O 入出力	入力	開度指定（bit1,2,4,8,16,32,64,128）、MOVE、OPEN
	出力	READY、MOVE、OPEN、CLOSE
入力電源		電圧：DC24V±5%　　消費電力：最大 95W
パラメータ書き換え※1		データ設定ソフト MEXE02（オリエンタルモーター）
寸法（W×D×H）		110mm×130mm×141mm
質量		1 kg
付属品		マウントブラケット
ケーブル（別売品）※2		モーターケーブル エンコーダーケーブル 電磁ブレーキケーブル

※1：上位システムによる自動運転を行なう場合に必要です。ｵﾘｴﾝﾀﾙﾓｰﾀｰ㈱のＨＰより MEXE02 をダウンロードしてください。
※2：各ケーブルの長さは、3m、5m、7m、10m、15m、20mからお選び下さい。

システムの接続と構成

■手動操作

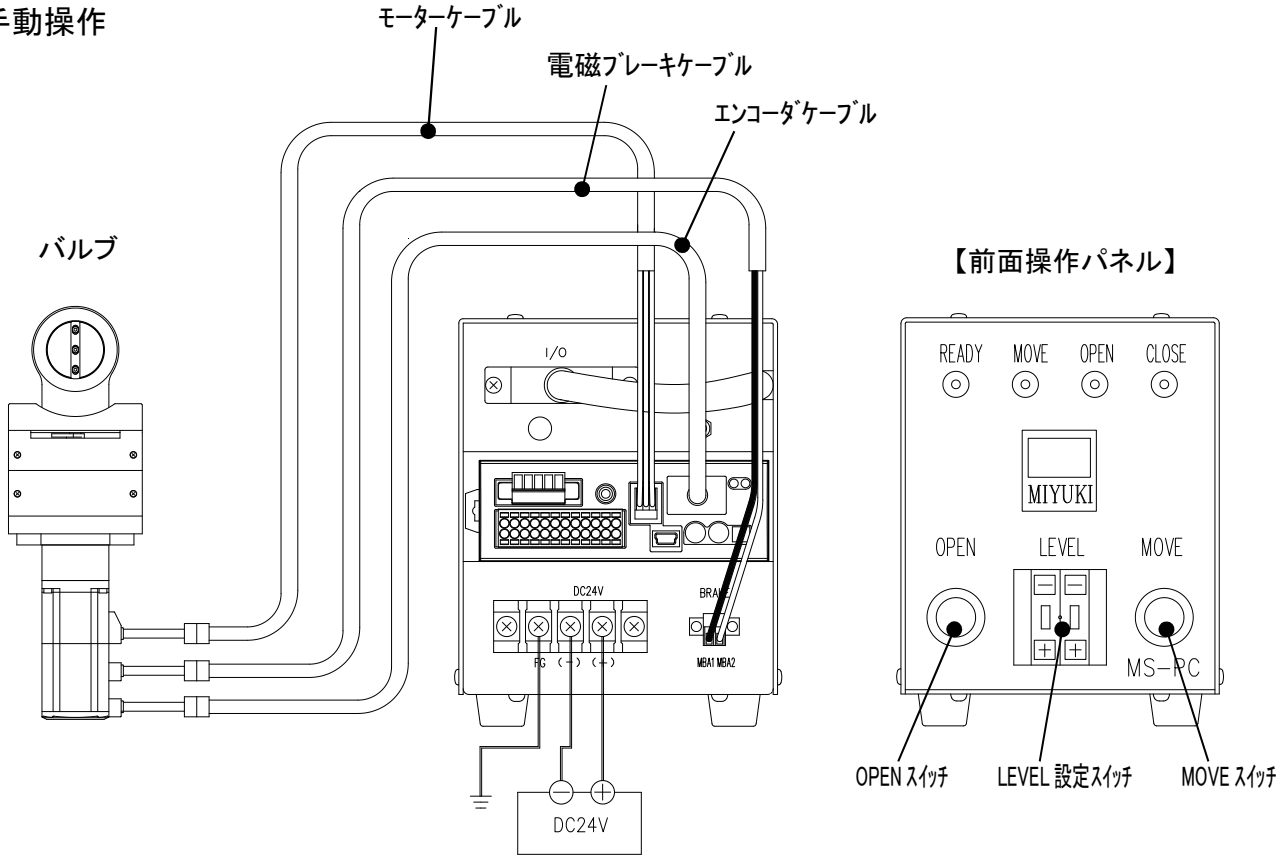

■自動運転

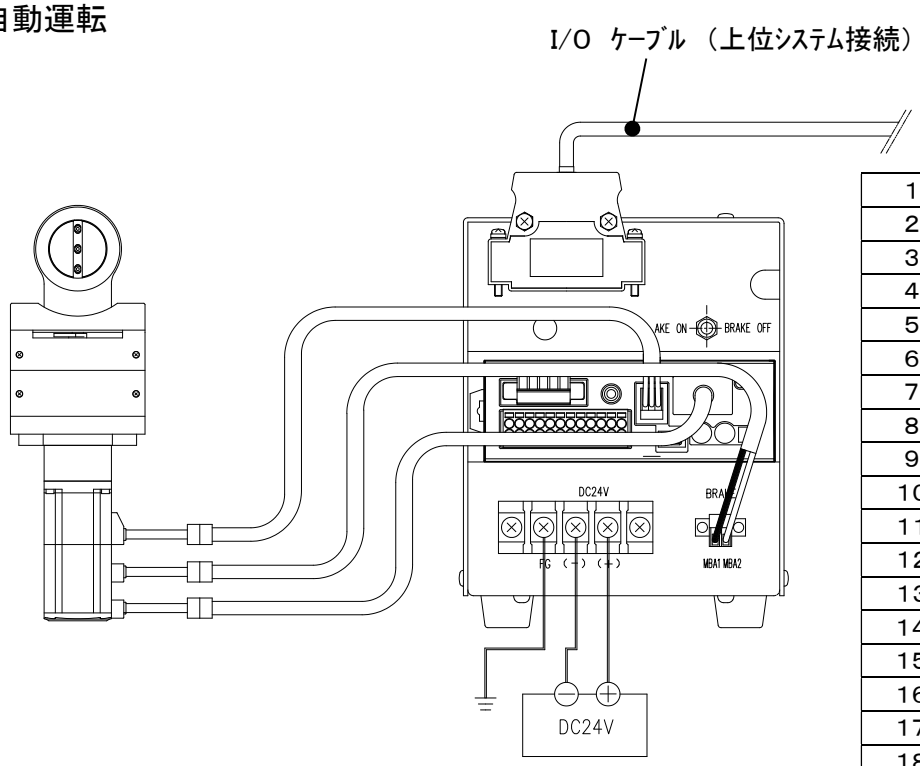

【I/O ピンアサイン】

1	出力	COM（0V）
2	入力	bit1
3	入力	bit2
4	入力	bit4
5	入力	bit8
6	入力	bit16
7	入力	bit32
8	入力	bit64
9	入力	bit128
10	入力	MOVE
11	入力	OPEN
12	—	
13	入力	COM(DC24V)
14	出力	READY
15	出力	MOVE
16	出力	—
17	出力	OPEN
18	出力	CLOSE
19	出力	—
20～25	—	

位置決めによる開度指定型モータードライバ
全閉から全開を 100 開度に分解
上位システムからのＩ／Ｏ運転に対応
停電時は電磁ブレーキにより位置を保持

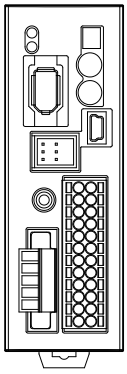

概　要

- モータードライバ AZD-KD と、バタフライバルブ BAZ シリーズまたは、ゲートバルブ GAZ シリーズを組み合わせた、開度指定型コントロールシステムです。
- バルブの開度は駆動軸の動作範囲を均等に１００分割しています。
- モータードライバと上位システムからの自動運転ができます。
- バルブはコンダクタンス可変と排気ラインのフルクローズが兼用できます。

モータードライバの仕様

モータードライバ型式		AZD-KD
適用開度指定型バルブ		BAZ GAZ
ドライバタイプ		位置決め機能内蔵タイプ
バルブ制御方式		位置決めによる開度指定　(0～100%／CLOSE～OPEN)
I／O 入出力	入力	開度指定(bit1,2,4,8,16,32,64)、MOVE、OPEN
	出力	READY、MOVE、OPEN、CLOSE
入力電源		電圧: DC24V±5%　　入力電流: 最大 3.8A
パラメータ書き換え※1		データ設定ソフト MEXE02(オリエンタルモーター)
寸法(W×D×H)		35mm×90mm×105mm
質量		0.2 kg
ケーブル(別売品)※2		モーターケーブル エンコーダーケーブル 電磁ブレーキケーブル

※1：オリエンタルモーター㈱のＨＰより MEXE02 をダウンロードしてください。
※2：各ケーブルの長さは、3m、5m、7m、10m、15m、20mからお選び下さい。

システムの接続と構成

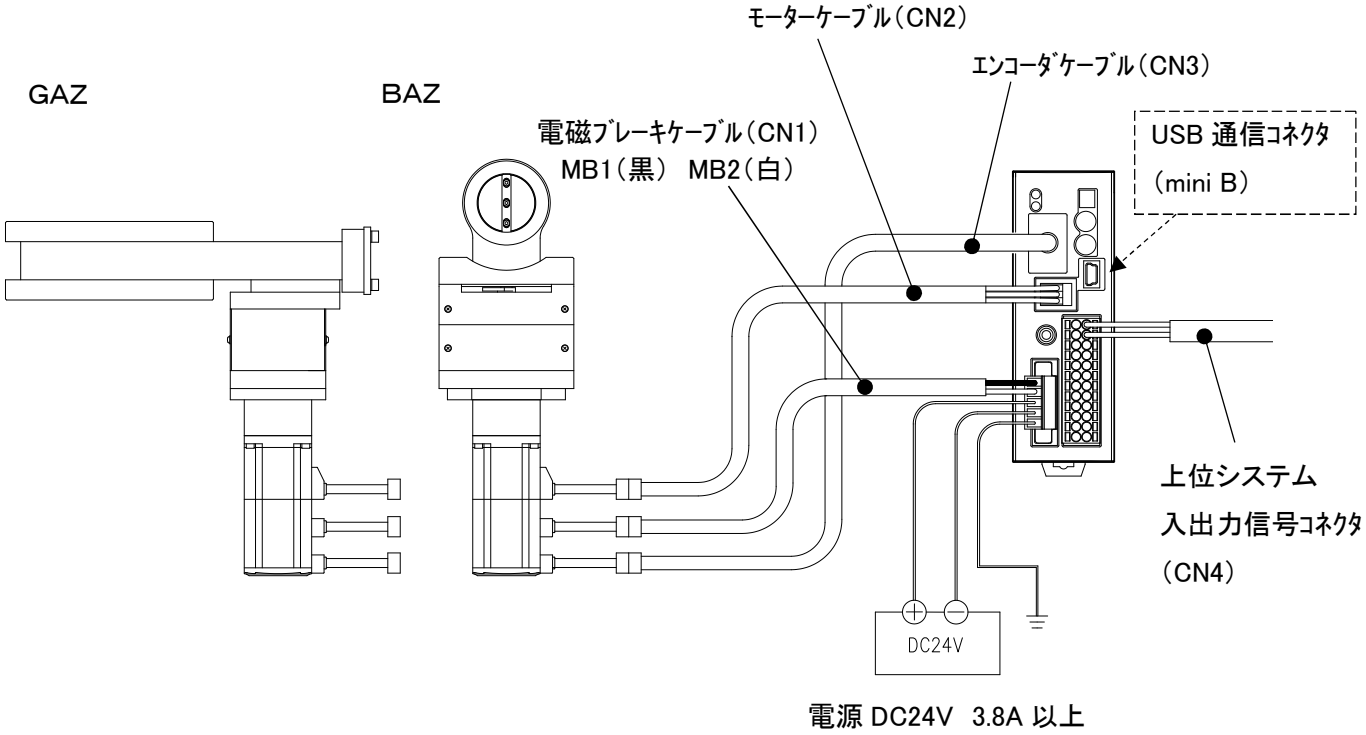

【入出力信号コネクタ （CN4）】※3

1	入力	bit1 （M0）
2	入力	bit4 （M2）
3	入力	bit16 （M4）
4	入力	bit64 （M6）
5	入力	IN－COM （DC24V）
6	入力	MOVE （START）
7	出力	READY （READY）
8	出力	－
9	出力	CLOSE （D-END0）
10	出力	OUT－COM （0V）
11	出力	ASG＋
12	出力	BSG＋
13	入力	bit2 （M1）
14	入力	bit8 （M3）
15	入力	bit32 （M5）
16	入力	－
17	入力	IN－COM （DC24V）
18	入力	OPEN （D－SEL1）
19	出力	MOVE （MOVE）
20	出力	OPEN （D-END1）
21	出力	—
22	—	GND
23	出力	ASG－
24	出力	BSG－

※3：データ設定ソフト MEXE02 により、入出力信号コネクタの機能割当が変更可能です。

開度指定型バルブの型式表示

□－□□

口径： 25※1・40・65（63）・80・100・150（160）

ﾌﾗﾝｼﾞ規格： Ｊ…JIS B 2290 保守用ﾌﾗﾝｼﾞ
Ｉ…ISO 1609（JIS B 2290 ﾎﾞﾙﾄ締めﾌﾗﾝｼﾞ）
Ｎ…ISO 2861（JIS B 8365）※2
Ｃ…ISO 3669（Secondary series）※3

ﾊﾞﾙﾌﾞｼﾘｰｽﾞ名： ＢＡＺ…ﾊﾞﾀﾌﾗｲﾊﾞﾙﾌﾞ
： ＧＡＺ…ｹﾞｰﾄﾊﾞﾙﾌﾞ

※1：フランジ規格が“Ｎ”の場合の表示は“４０”になります。
※2：通称 NW(KF)フランジです。フランジ規格は 40A までです。
※3：通称 CF フランジです。

ＢＡＺ　特　長

■構造がシンプルなバタフライバルブ。
■２５Ａ～１００Ａまでの口径に対応。※4
■アブソリュートセンサにより原点記憶。
■金属摺動部が無く低パーティクルを実現。
■極低騒音での開閉動作。
■モータとの直結駆動によるノンバックラッシュ。

ＧＡＺ　特　長

■排気特性に優れたゲートバルブ。
■８０Ａ～１５０Ａまでの口径に対応。
■アブソリュートセンサにより原点記憶。
■設置姿勢は全方向自由。
■極低騒音での開閉動作。
■ステンレス研磨材により低いガス放出性。

※4：ＢＡＺは弁シール機能を持たないリーケージタイプも 25A～150A まで製作しています。

仕　様

バルブシリーズ		ＢＡＺ	ＧＡＺ
口径		25A ～ 100A	80A ～ 150A
使用圧力範囲		10^5 Pa ～ 10^{-5} Pa	10^5 Pa ～ 10^{-6} Pa
リーク量	内部ｼｰﾙ（弁）	$1X10^{-9}$ Pa・m^3/s 以下	$1X10^{-10}$ Pa・m^3/s 以下
	外部ｼｰﾙ（軸）	$1X10^{-10}$ Pa・m^3/s 以下	$1X10^{-10}$ Pa・m^3/s 以下
接ガス部材質		SUS304	
パッキン材質	弁ｼｰﾙ	フッ素ゴム　Ｏリング	
	軸ｼｰﾙ	フッ素ゴム　Ｏリング	
耐熱温度		本体： 150℃	
		モータ： 40℃	
停電時のバルブ動作		現在位置で保持	

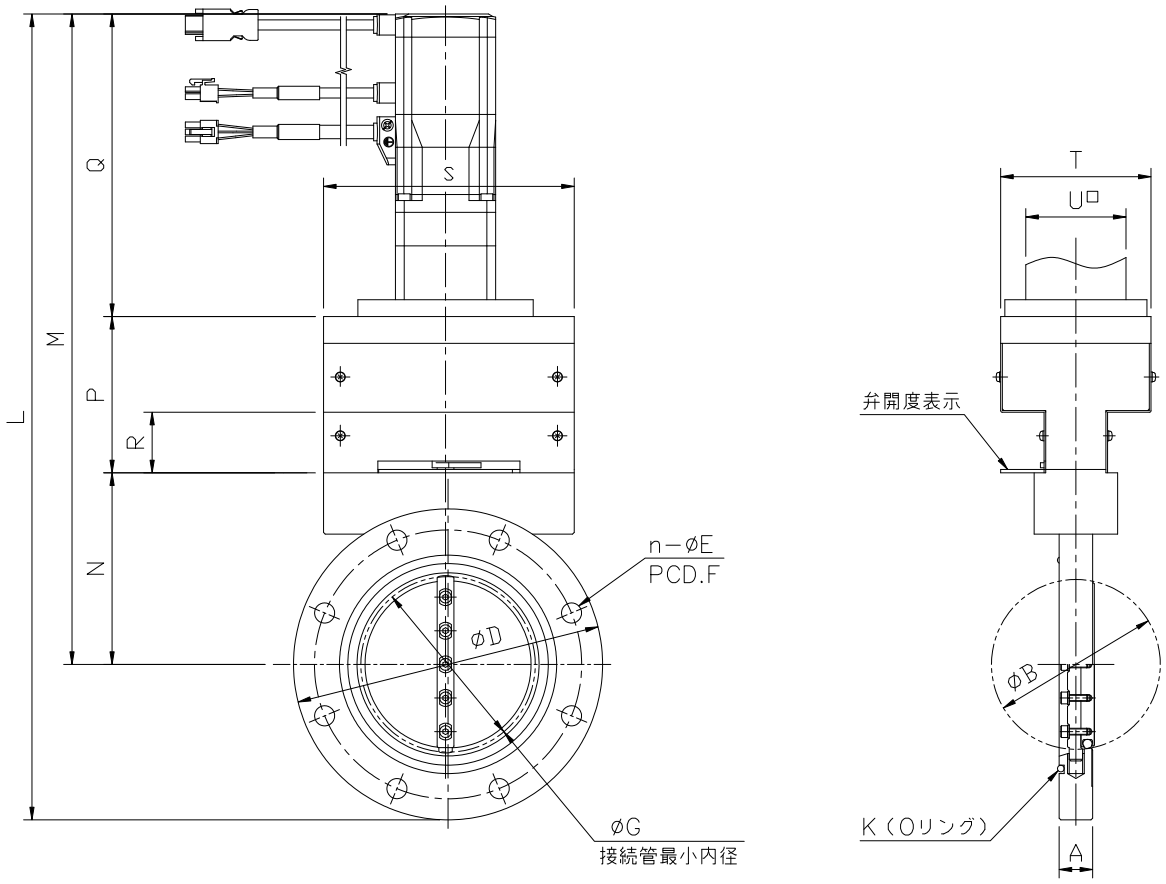

※7: JIS B 2290 附属書　保守用フランジ

Unit: mm

MODEL		BAZ-J25	BAZ-J50	BAZ-J65	BAZ-J80	BAZ-J100
フランジ部※7	A	20	20	20	20	120
	φD	90	120	145	160	185
	n-φE	4-10	4-10	4-12	4-12	8-12
	PCD F	70	100	120	135	160
	K(Oﾘﾝｸﾞ)	V40	V70	V85	V100	V120
	B	34	52	65	80	102
	G	32	51	64	79	101
	L	(355.5)	(385.5)	(419.5)	(454.5)	(479.5)
	M	(310.5)	(325.5)	(347)	(374.5)	(387)
	N	59.5	74.5	96	103.5	116
	P	91	91	91	91	91
	Q	(160)	(160)	(160)	(180)	(180)
	R	34	34	34	34	34
	S	120	120	120	150	150
	T	90	90	90	90	90
	U	60	60	60	60	60
重量（kg）		4.6	5.7	6.6	7.2	8.0

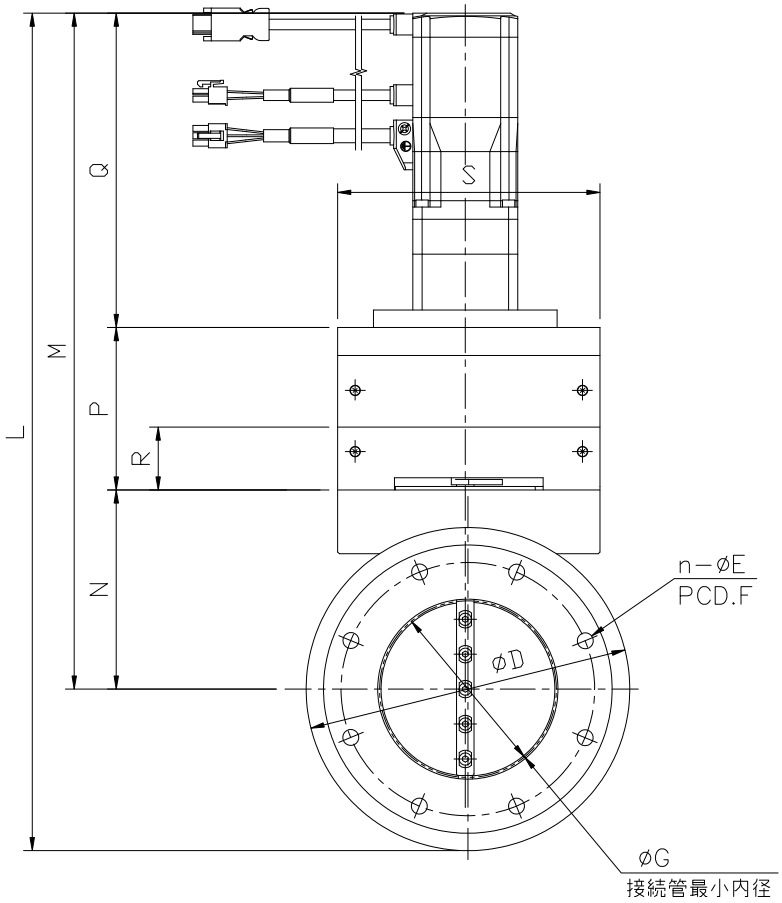

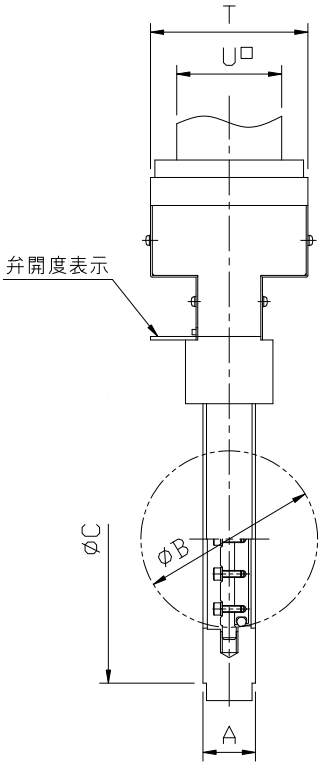

※8: ISO 1609（JIS B 2290 ﾎﾞﾙﾄ締めﾌﾗﾝｼﾞ）

Unit: mm

MODEL		BAZ-I40	BAZ-I50	BAZ-I63	BAZ-I80	BAZ-I100
フランジ部※8	A	30	30	30	30	30
	φD	120	120	145	160	185
	φC	100	110	130	145	165
	n-φE	4-9	4-9	4-9	8-9	8-9
	PCD F	80	90	110	125	145
	B	34	52	65	80	102
	G	20	45	59	74	97
	L	(385.5)	(385.5)	(419.5)	(454.4)	(479.5)
	M	(325.5)	(325.5)	(347)	(374.5)	(387)
	N	74.5	74.5	96	103.5	116
	P	91	91	91	91	91
	Q	(160)	(160)	(160)	(180)	(180)
	R	34	34	34	34	34
	S	120	120	120	150	150
	T	90	90	90	90	90
	U	60	60	60	60	60
重量（kg）		6.4	6.4	7.6	8.5	9.4

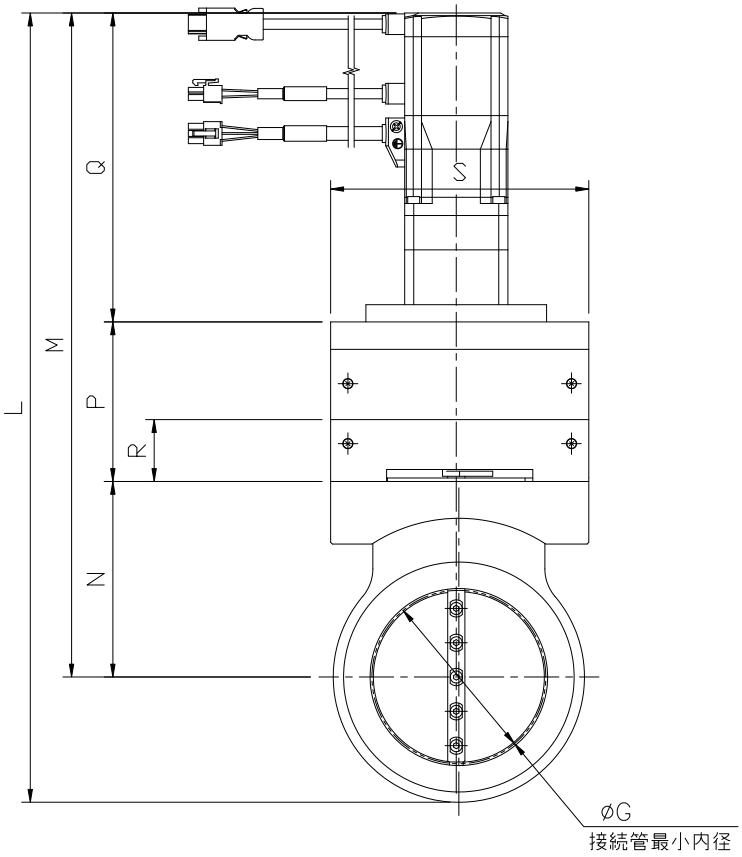

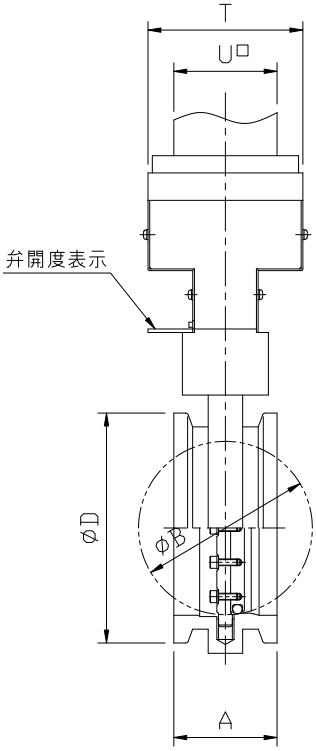

Unit: mm

MODEL		BAZ-N40	BAZ-N50	BAZ-N63	BAZ-N80	BAZ-N100
フランジ	A	40	40	40	60	60
	øD	55	75	87	114	134
	B	34	52	65	80	102
	G	0	25	56	44	78
	L	(340.5)	(364.5)	(393)	(434.5)	(460)
	M	(310.5)	(325.5)	(347)	(374.5)	(387)
	N	59.5	74.5	96	103.5	116
	P	91	91	91	91	91
	Q	(160)	(160)	(160)	(180)	(180)
	R	34	34	34	34	34
	S	120	120	120	150	150
	T	90	90	90	90	90
	U	60	60	60	60	60
重量（kg）		4.7	5.2	5.7	7.5	8.2

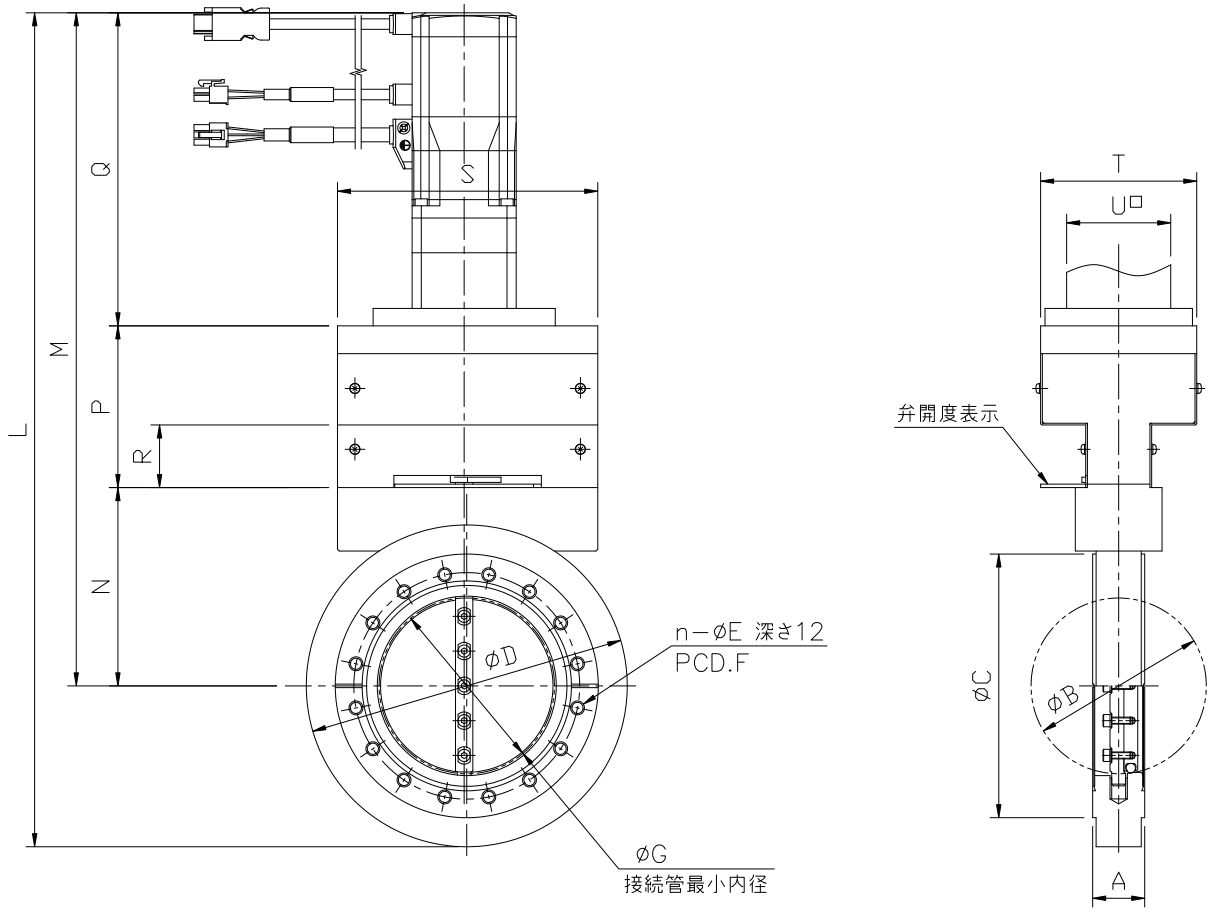

※9: ISO 3669 (Secondary series)

Unit: mm

MODEL		BAZ-C40	BAZ-C63	BAZ-C100
フランジ部※9	A	30	30	30
	øD	90	120	185
	øC	69.4	113.5	151.6
	n-E	6-M6	8-M8	16-M8
	PCD F	58.7	92.1	130.2
	B	34	52	102
	G	20	45	97
	L	(355.5)	(385.5)	(479.5)
	M	(310.5)	(325.5)	(387)
	N	59.5	74.5	116
	P	91	91	91
	Q	(160)	(160)	(180)
	R	34	34	34
	S	120	120	150
	T	90	90	90
	U	60	60	60
重量 (kg)		5.3	6.3	9.2

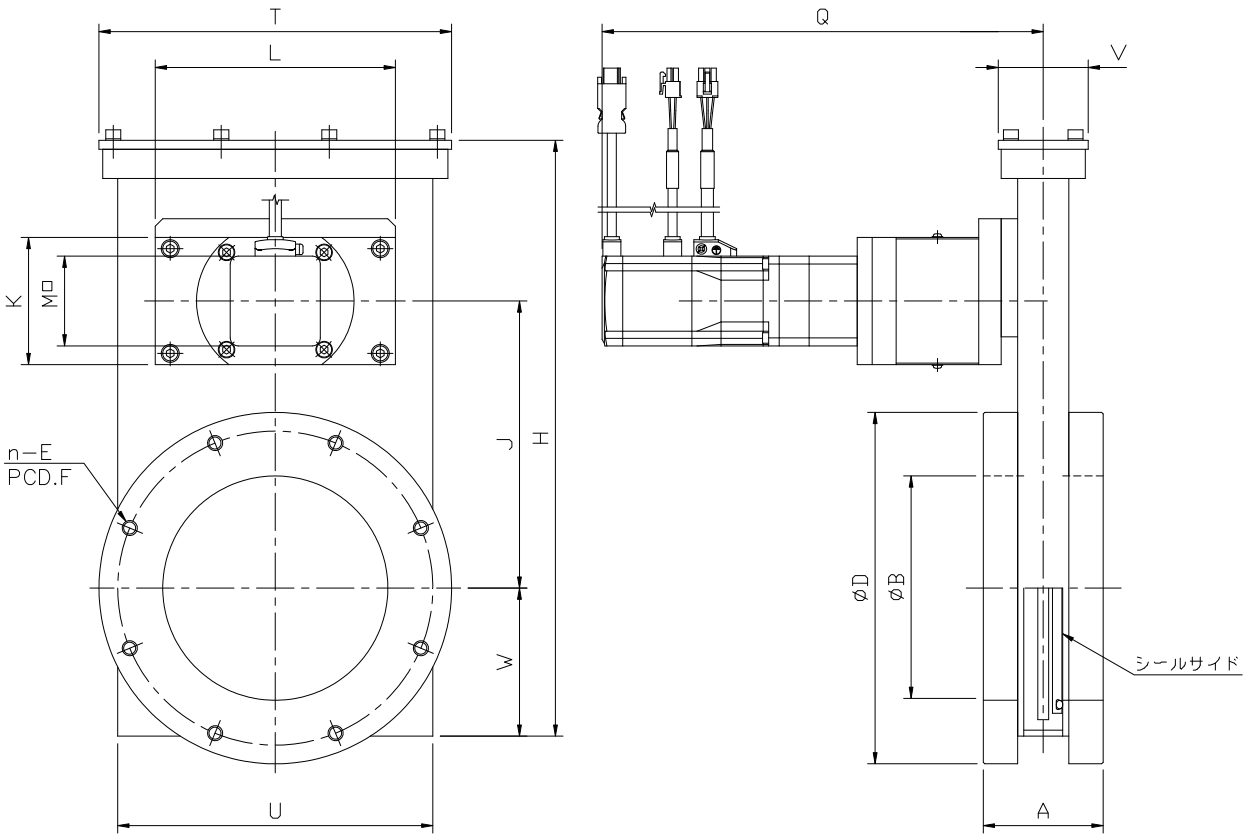

※10: JIS B 2290 附属書　保守用フランジ

Unit: mm

MODEL		GAZ-J80	GAZ-J100	GAZ-J150
フランジ部※10	A	70	70	80
	B	80	100	150
	D	160	185	235
	n-E	4-M10 深 14	8-M10 深 14	8-M10 深 14
	PCD F	135	160	210
	H	311.5	311.5	398.5
	J	150	150	192
	K	85	85	85
	L	160	160	160
	M	60	60	60
	Q	294	294	294
	T	180	180	235
	U	158	158	210
	V	60	60	60
	W	79	79	99
重量（kg）		14	15	25

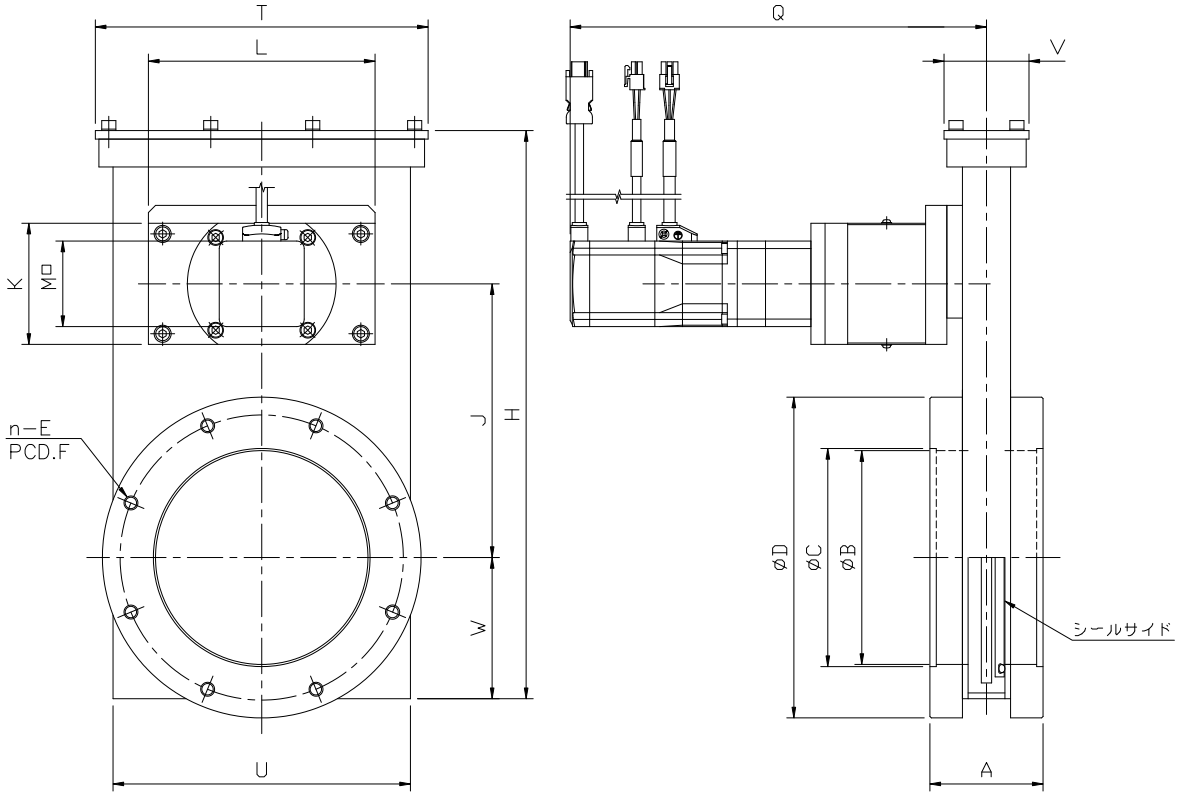

※11: ISO 1609（JIS B 2290 ﾎﾞﾙﾄ締めﾌﾗﾝｼﾞ）

Unit: mm

MODEL		GAZ-I80	GAZ-I100	GAZ-I160
フランジ部※11	A	70	70	80
	B	80	100	150
	C	83	102	153
	D	145	165	225
	n-E	8-M8 深 14	8-M8 深 14	8-M10 深 14
	PCD F	125	145	200
H		311.5	311.5	398.5
J		150	150	192
K		85	85	85
L		160	160	160
M		60	60	60
Q		294	294	294
T		180	180	235
U		158	158	210
V		60	60	60
W		79	79	99
重量（kg）		14	15	25

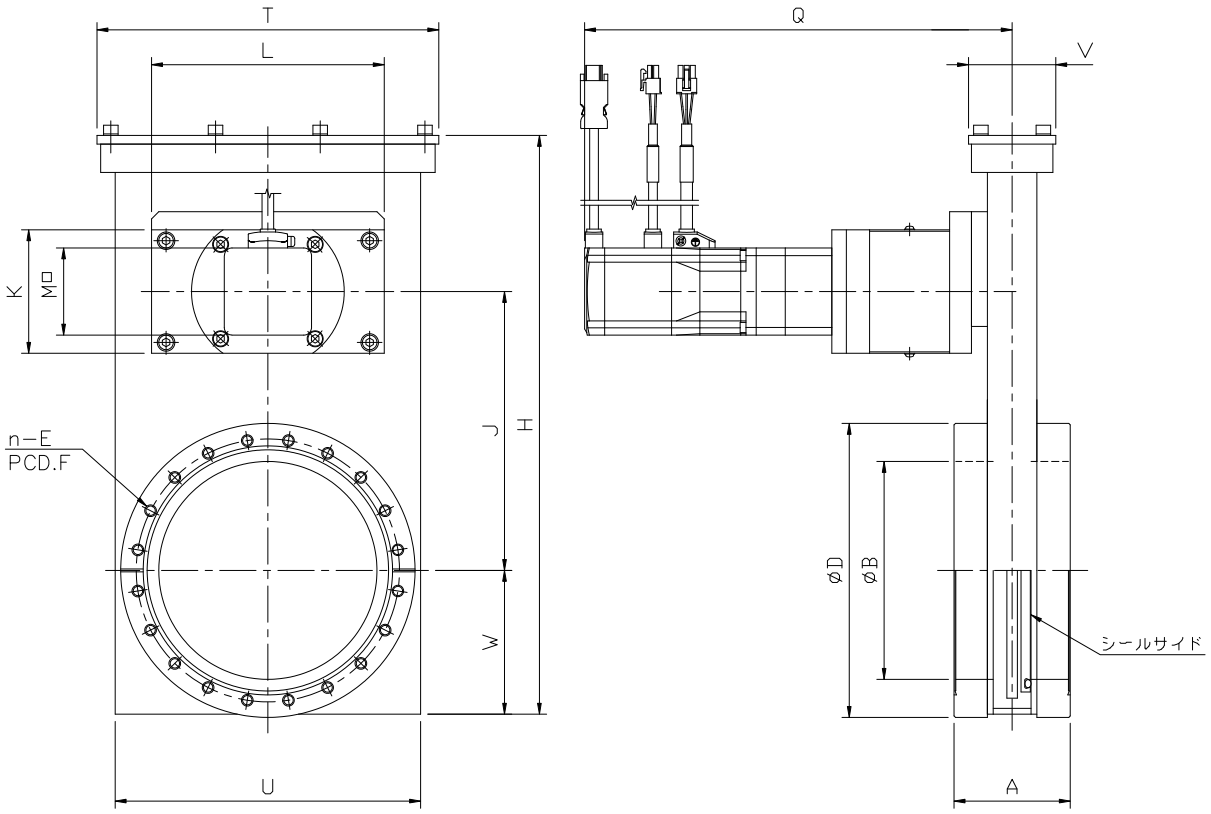

※12: ISO 3669 (Secondary series)

Unit: mm

MODEL		GAZ-C63	GAZ-C100	GAZ-C160
フランジ部※12	A	70	70	80
	B	70	100	150
	D	113.5	151.6	202.4
	n-E	8-M8 深 14	16-M8 深 14	20-M8 深 14
	PCD F	92.1	130.2	181
	H	311.5	311.5	398.5
	J	150	150	192
	K	85	85	85
	L	160	160	160
	M	60	60	60
	Q	294	294	294
	T	180	180	235
	U	158	158	210
	V	60	60	60
	W	79	79	99
重量 (kg)		13	15	24