真空容器を大気圧に戻すための
ガス導入バルブです。

仕　様

品名	エアー駆動ベントバルブ			
型式	IV-P15	IV-N25	IP-F38	IP-N25
口径(mm)	φ4			
バルブ機能	ノーマルオープン		ノーマルクローズ	
作動方式	エアー駆動・バネ復帰			
所要空気圧(MPa G)	0.4 ～ 0.6			
リーク量 (Pa・m^3/s)	1×10^{-8} 以下			
使用領域 (Pa)	10^{5} ～ 10^{-5}			
接続方式	φ15ｹﾞｰｼﾞﾎﾟｰﾄ用	NW25 用	φ38	NW25 用

※　本仕様は改良のため、予告なく変更することがあります。
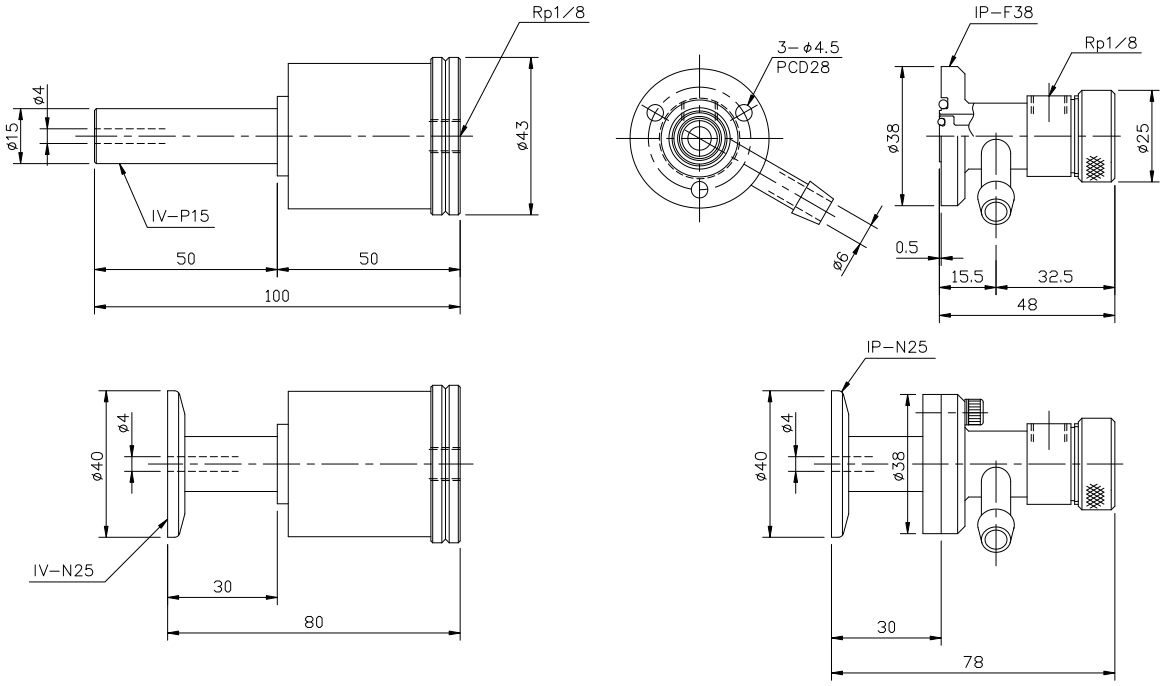
寸 法 図