油回転ポンプに直接取り付けられる、
オイル逆流防止バルブです。
ポンプ停止時に自動でポンプ内を大気圧に
戻します。

特　長

01 自動リークバルブの機能を内蔵しています。

02 油回転ポンプの電源と同期させるだけでエアーは使用しません。

03 ポンプ停止時にポンプ内を自動的に大気圧に戻し、被排気側は確実に真空保持されます。

04 内部ディレー機構により、大気が被排気側に入ることはありません。

仕　様

品名	電磁駆動バルブ	
型式	PER-N25	PER-N40
駆動電圧	AC100V、AC200V、DC24V から選択	
接続フランジ	NW(KF)	
口径	25A	40A
作動方式	開：真空/大気圧 差圧駆動　　閉：バネ復帰	
開放ｺﾝﾀﾞｸﾀﾝｽ	13 L/s	51 L/s
リーク量	1×10^{-8} Pa・m^3／s 以下	
使用領域	10^{5}～10^{-1} Pa	
接ガス部材質	SUS304、アルミ合金	
弁体シール	フッ素ゴム O リング	
軸シール	フッ素ゴム O リング	
最大消費電力	AC100V,AC200V:6W　／　DC24V:11W	
質量	1.3 Kg	1.8 Kg

※　接続フランジは、ＮＷ以外も製作可能です。

※　本仕様は改良のため、予告なく変更することがあります。

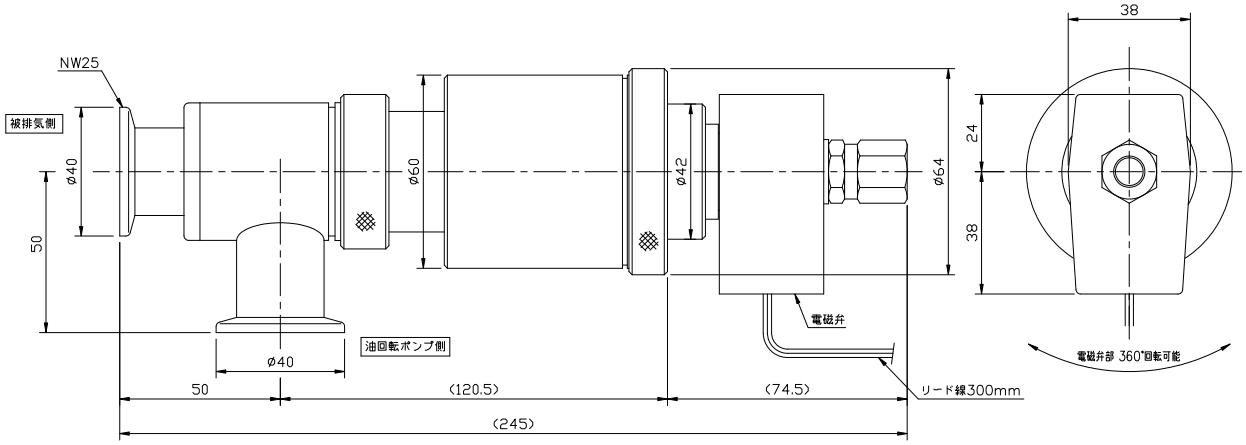

PER−N25

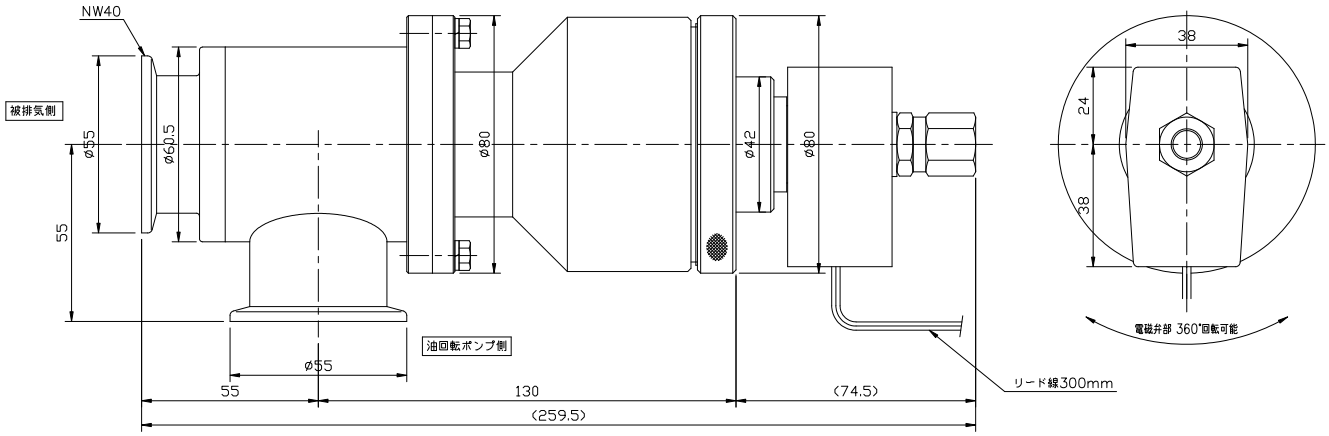

PER−N40

使用上の御注意

※油回転ポンプに直接取り付けるか、メインポンプの背圧側に直接または配管途中に取り付けてください。

※バルブの取付姿勢に制限はありませんが、油回転ポンプ側と被排気側の接続を間違えないようにしてください。

※電源 ON だけではバルブは開きません。ポンプに取り付け、真空引きする必要があります。