小型で手軽に操作ができます。
口径に対するコンダクタンス性能は、
真空バルブ中で最大です。

特　長

01 全閉時は、弁体が完全にシールします。

02 取付姿勢や取付方向に制限はありません。

03 面間が極薄であり、コンダクタンス性能が優れています。

04 クリーンルーム内で組立、検査しています。

仕　様

シリーズ	BR	BT
フランジ形式	JIS・ISO・KF(NW)　・CF	JIS・KF(NW)
口径	25A ～ 250A	25A ～ 150A
リーク量	1×10^{-9} Pa・m^3／s 以下	
使用領域	10^{5}～10^{-5} Pa	
接ガス部材質	SUS304	
ディスクシール	フッ素ゴム０リング	
軸シール	フッ素ゴム０リング	
作動方式	手動(回転ハンドル式)	手動(レバーハンドル式)
オプション１ オプション２	開閉スイッチ 角度表示板、ハンドルロック	開閉スイッチ

※　特殊仕様品も製作可能です。

※　本仕様は改良のため、予告なく変更することがあります。

※　オプションは１または２のどちらかしか選定できません。

ＢＲシリーズ（ＪＩＳフランジ）寸法図

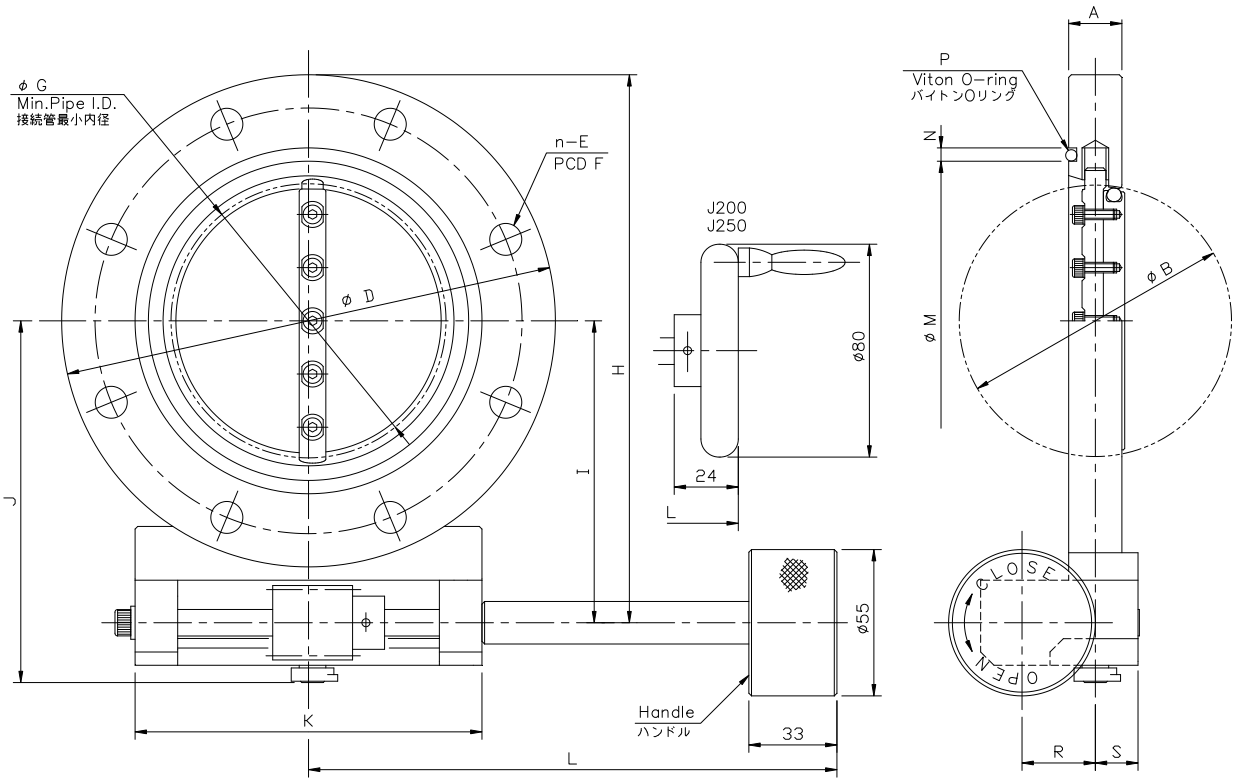

単位：mm

型式	BR-J25	BR-J50	BR-J65	BR-J80	BR-J100	BR-J150	BR-J200	BR-J250
A	20	20	20	20	20	26	40	40
B	34	52	65	80	102	155	208	257
D	90	120	145	160	185	235	300	350
n−E	4−φ10	4−φ10	4−φ12	4−φ12	8−φ12	8−φ12	8−φ15	12−φ15
F	70	100	120	135	160	210	270	320
G	32	51	64	79	101	154	206	253
H	104	134	159	181	206	256	326	376
I	59	74	86.5	101	113.5	138.5	176	201
J	85	100	112	124	136	172	222	263
K	80	80	95	90	130	150	144	144
L	157	157	157	178	198	235	294	294
M	40	70	85	100	120	175	225	275
N	5	5	5	5	5	5	8	8
P	V40	V70	V85	V100	V120	V175	V225	V275
R	20	20	20	27.5	27.5	35	35	35
S	16	16	16	16	16	20	25	25
重量（kg）	1.5	2	3	3.5	4.5	8	17	22

注１．上記は、JIS B2290 真空装置用フランジ（附属書 保守用フランジ）に準拠したフランジです。

注２．本仕様は改良のため、予告なく変更することがあります。

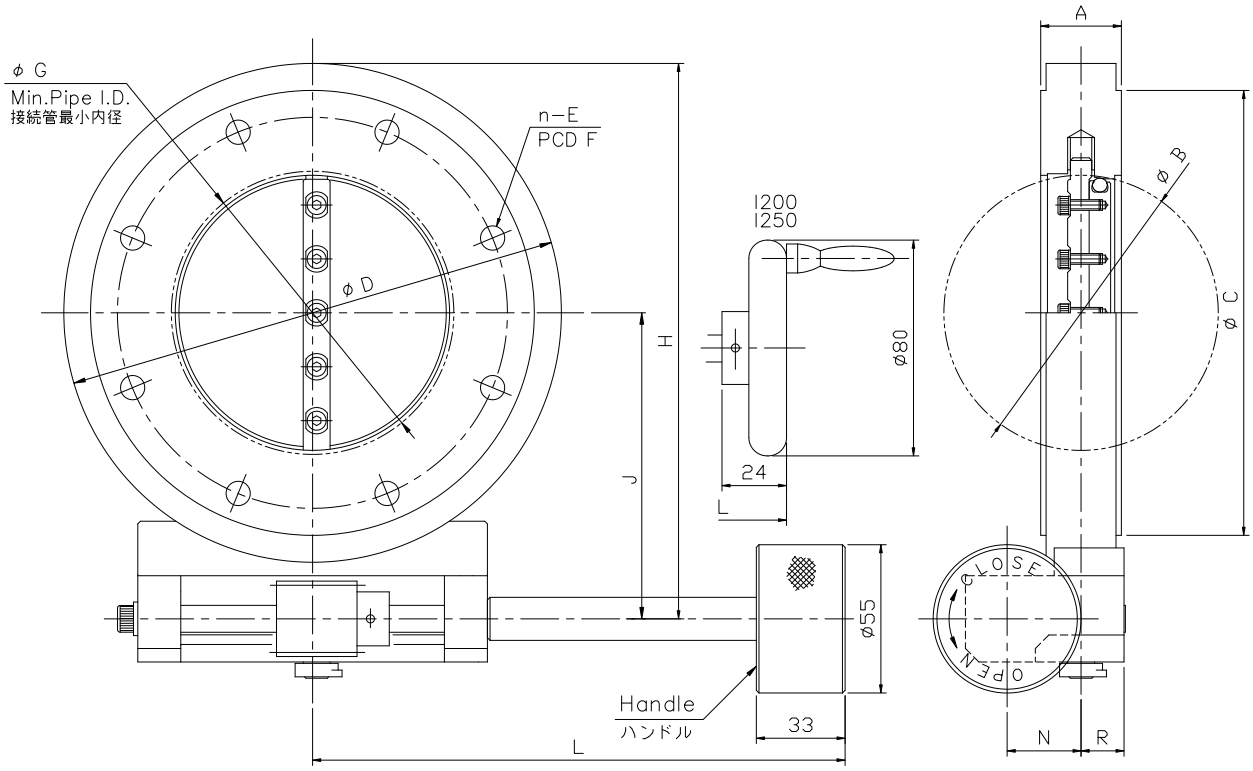

単位：mm

型式	BR-I40	BR-I50	BR-I63	BR-I80	BR-I100	BR-I160	BR-I200	BR-I250
A	30	30	30	30	30	50	50	50
B	34	52	65	80	102	155	208	257
C	100	110	130	145	165	225	285	335
D	120	120	145	160	185	235	300	350
n-E	4-φ9	4-φ9	4-φ9	8-φ9	8-φ9	8-φ11	12-φ11	12-φ11
F	80	90	110	125	145	200	260	310
G	20	45	59	74	97	144	199	249
H	134	134	159	181	206	256	326	376
J	74	74	86.5	101	113.5	138.5	176	201
L	157	157	157	178	198	235	294	294
N	20	20	20	27.5	27.5	35	35	35
R	16	16	16	16	16	20	25	25
重量（kg）	2.5	2.5	3.5	4.5	5	12.5	20	26

注１．上記は、JIS B2290 真空装置用フランジ（ISO 1609 Vacuum technology-Flange dimensions）に準拠したフランジです。

注２．本仕様は改良のため、予告なく変更することがあります。

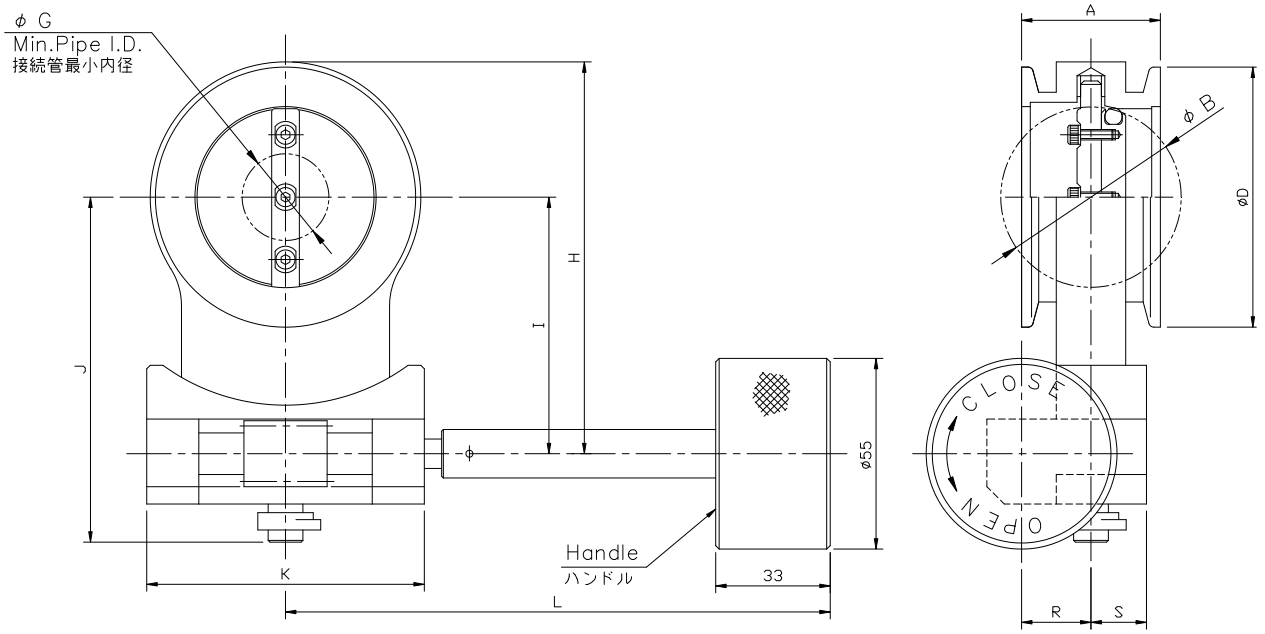

単位：mm

型式	BR-N40	BR-N50	BR-N63	BR-N80	BR-N100
A	40	40	40	60	60
B	34	52	65	80	102
D	55	75	87	114	134
G	0	25	56	44	78
H	89	113	132.5	161	186.5
I	59	74	86.5	101	113.5
J	85	100	112	124	136
K	80	80	95	90	130
L	157	157	157	178	198
R	20	20	20	27.5	27.5
S	16	16	16	16	16
重量（kg）	1.5	1.5	2	3.5	5

注１．N50 以上は、JIS B8365 の規格外であるため一部のクランプ継手は取付かない場合があります。

注２．本仕様は改良のため、予告なく変更することがあります。

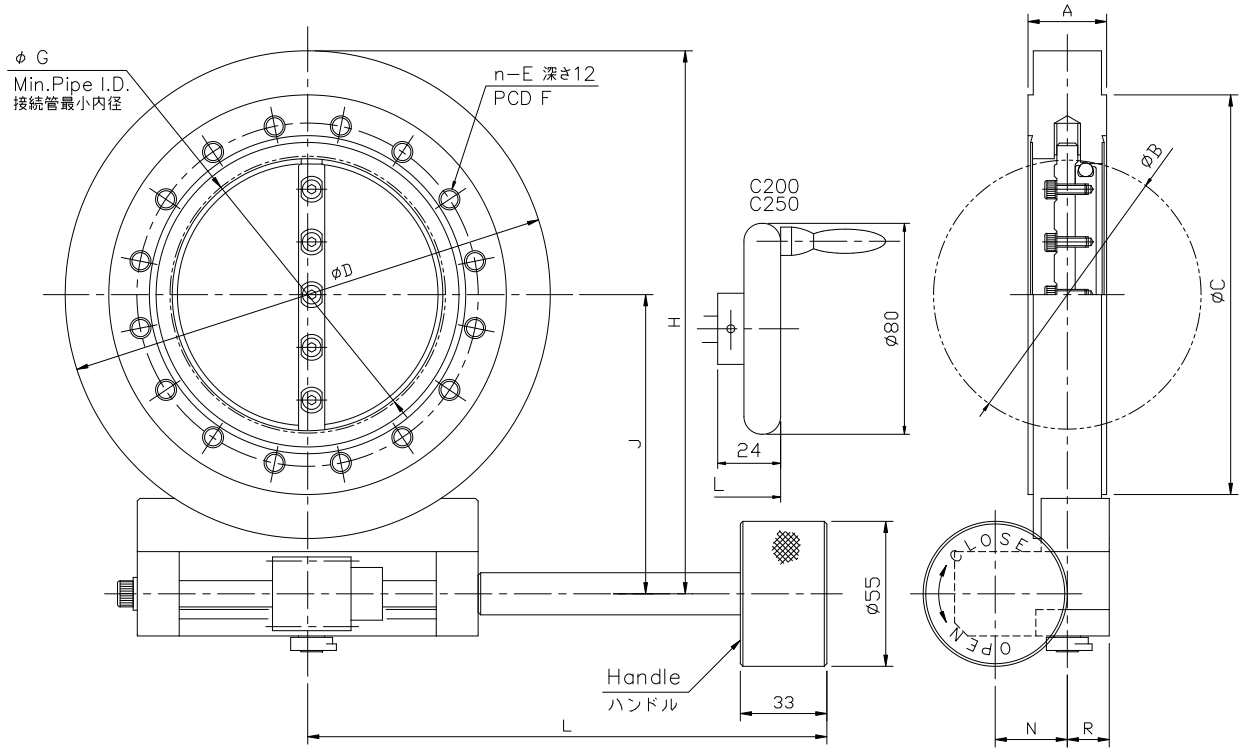

単位：mm

型式	BR-C40	BR-C63	BR-C100	BR-C160	BR-C200	BR-C250
A	30	30	30	50	50	50
B	34	52	102	155	208	257
C	69.4	113.5	151.6	202.4	253.2	305.0
D	90	120	185	235	300	350
n-E	6-M6	8-M8	16-M8	20-M8	24-M8	32-M8
F	58.7	92.1	130.2	181	231.8	284
G	20	45	97	144	199	249
H	104	134	206	256	326	376
J	59	74	113.5	138.5	176	201
L	157	157	198	235	294	294
N	20	20	27.5	35	35	35
R	16	16	16	20	25	25
重量 (kg)	2	3	5.5	12	20	25

注１．上記は、ISO 3669 Vacuum technology-Bakable flanges-Dimensions に準拠したフランジです。

注２．C40 には、リークテスト用溝はありません。

注３．本仕様は改良のため、予告なく変更することがあります。

ＢＴシリーズ（ＪＩＳフランジ）寸法図

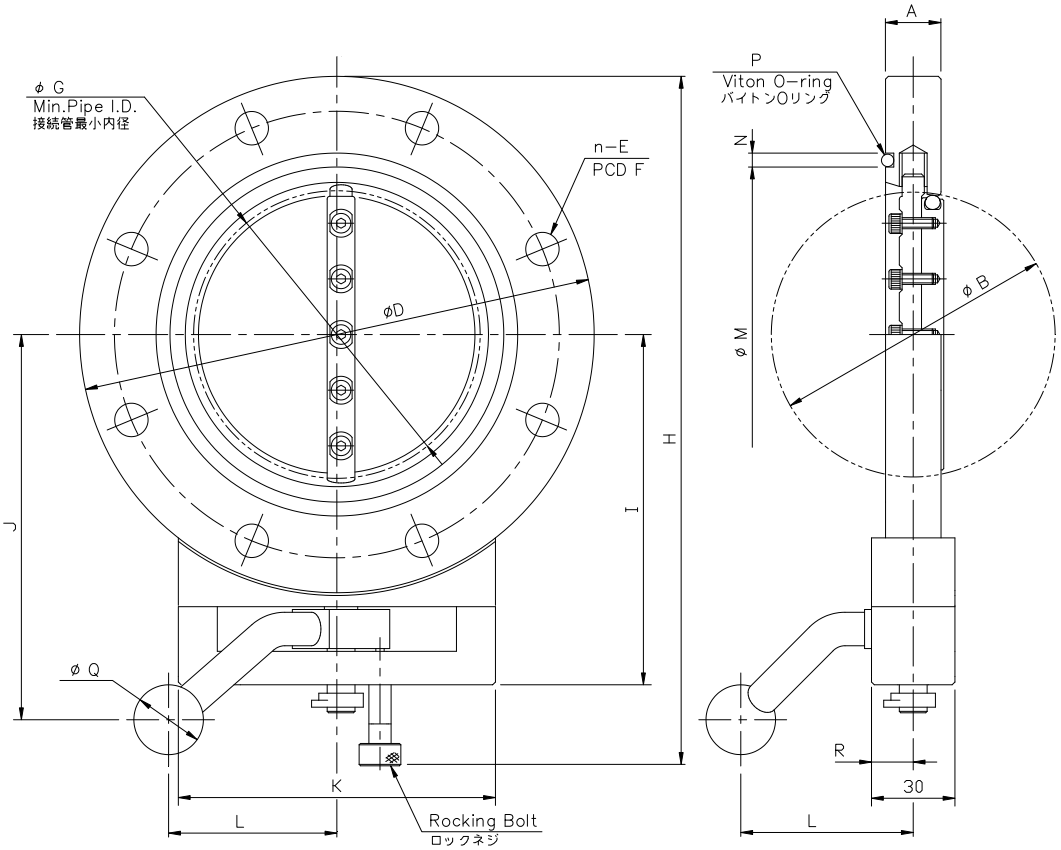

単位：mm

型式	BT-J25	BT-J50	BT-J65	BT-J80	BT-J100	BT-J150
A	20	20	20	20	20	26
B	34	52	65	80	102	155
D	90	120	145	160	185	235
n-E	4-φ10	4-φ10	4-φ12	4-φ12	8-φ12	8-φ12
F	70	100	120	135	160	210
G	32	51	64	79	101	154
H	151	181	206	222	247	293
I	77	92	104.5	113	125.5	154.5
J	90	105	117.5	125	138	197
K	80	80	85	88	114	145
L	62	62	62	62	62	115
M	40	70	85	100	120	175
N	5	5	5	5	5	5
P	V40	V70	V85	V100	V120	V175
Q	25	25	25	25	25	30
R	15	15	15	15	15	14
重量（kg）	1.5	2	2.5	3	4	7.5

注１．上記は、JIS B2290 真空装置用フランジ（附属書 保守用フランジ）に準拠したフランジです。

注２．本仕様は改良のため、予告なく変更することがあります。