*サーボモータ駆動で、流量制御、圧力制御が*
*簡単に行なえます。*
*逆圧に対するシール性能に優れています。*

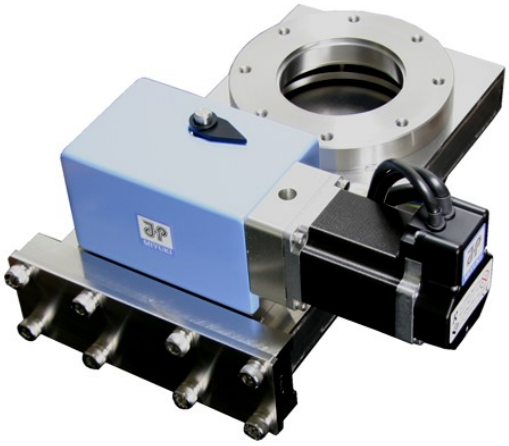

## 特　長

01 サーボモータにより全開・全閉及び最大１４ポジションの任意の位置に再現性良く停止させることができます。

02 ポジショニング設定はティーチングボックスやパソコンソフトで簡単に行なうことができます。

## 仕　様

| | |
|---|---|
| フランジ形式 | JIS・ISO・CF |
| 口径 | 70A ～ 150A |
| リーク量<br>（ハウジング）<br>（バルブシート） | <br>$1\times10^{-11}$ Pa・m³／s 以下<br>$1\times10^{-10}$ Pa・m³／s 以下 |
| 使用領域 | $10^{5}$～$10^{-6}$ Pa |
| 接ガス部材質 | SUS304 |
| 軸シール | フッ素ゴムＯリング |
| 電源仕様<br>動力電源<br>制御電源 | <br>ＤＣ２４Ｖ　３Ａ（Ｍａｘ）<br>ＤＣ２４Ｖ　０．２Ａ（Ｍａｘ） |
| 駆動方式 | ＡＣサーボモータ |

※　特殊仕様品も製作可能です。

※　バルブユニットに含まれるもの（バルブ本体、サーボアンプ）以外はオプションになります。

※　取付姿勢の限定があります。詳しくは、お問合せ下さい。

※　本仕様は改良のため、予告なく変更することがあります。

## システムの構成

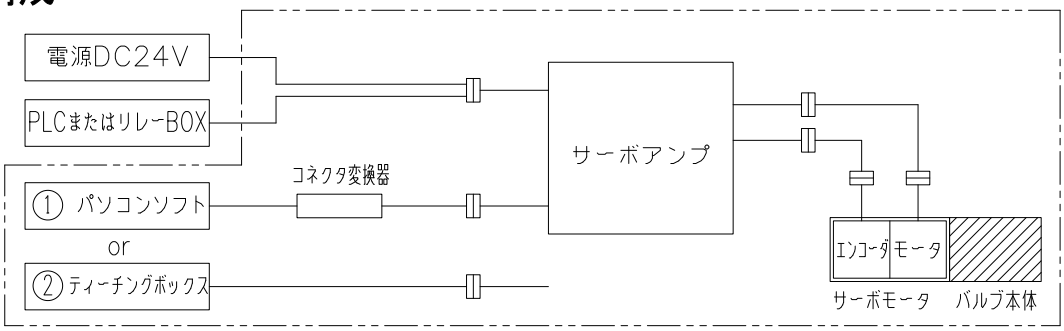


—--——--— 内は弊社取り扱い品です。

—--——--— 外はお客様にてご用意ください。

## 使用例

01 圧力とバルブ開度の条件出し後、チャンバー内の一定圧力保持

02 ポンプの負荷軽減等のためのコンダクタンス可変

03 システムの排気速度可変の自動化

04 流動可変によるバルブ前後の圧力差の維持

## ポジション番号と出荷時の弁体ポジション

| ポジション番号 | 出荷時の弁体ポジション | 備　　考 |
|---|---|---|
| 0 | FULL CLOSE | 注）設定変更しないで下さい。 |
| 1 | FULL OPEN | |
| 2 | FULL CLOSE | 任意の位置に設定変更可能です。 |
| 3 | FULL CLOSE | |
| 4 | FULL CLOSE | |
| 5 | FULL CLOSE | |
| 6 | FULL CLOSE | |
| 7 | FULL CLOSE | |
| 8 | FULL CLOSE | |
| 9 | FULL CLOSE | |
| A | FULL CLOSE | |
| B | FULL CLOSE | |
| C | FULL CLOSE | |
| D | FULL CLOSE | |
| E | FULL CLOSE | |
| F | FULL CLOSE | |

## 電源パラレルケーブルの機能

| ピン番号 | 名称 | | 備　　考 |
|---|---|---|---|
| 1 | 電源 | +24Ｖ | DC24Ｖ動力用電源の＋側を接続します。 |
| 2 | | 0Ｖ | DC24Ｖ動力用電源の－側を接続します。 |
| 3 | | +24Ｖ | DC24Ｖ制御用電源の＋側を接続します。 |
| 4 | | 0Ｖ | DC24Ｖ制御用電源の－側を接続します。 |
| 5 | 入力 | 指令ポジション１ | 弁体を移動させるポジション番号を入力します。 |
| 6 | | 指令ポジション２ | |
| 7 | | 指令ポジション４ | |
| 8 | | 指令ポジション８ | |
| 9 | | スタート | 弁体移動のスタート開始信号を入力します。 |
| 10 | | | |
| 11 | | | |
| 12 | | 急停止 | 弁体移動中に停止させます。 |
| 13 | 未使用 | | 接続しないで下さい。 |
| 14 | | | |
| 15 | 出力 | 完了ポジション１ | 弁体が移動完了したポジション番号を出力します。 |
| 16 | | 完了ポジション２ | |
| 17 | | 完了ポジション４ | |
| 18 | | 完了ポジション８ | |
| 19 | | 位置決め完了 | 移動完了後出力します。 |
| 20 | | 原点復帰完了 | 原点復帰完了後出力します。 |
| 21 | | ゾーン | 弁体の移動範囲で出力します。 |
| 22 | | アラーム | コントローラの正常時出力します。 |

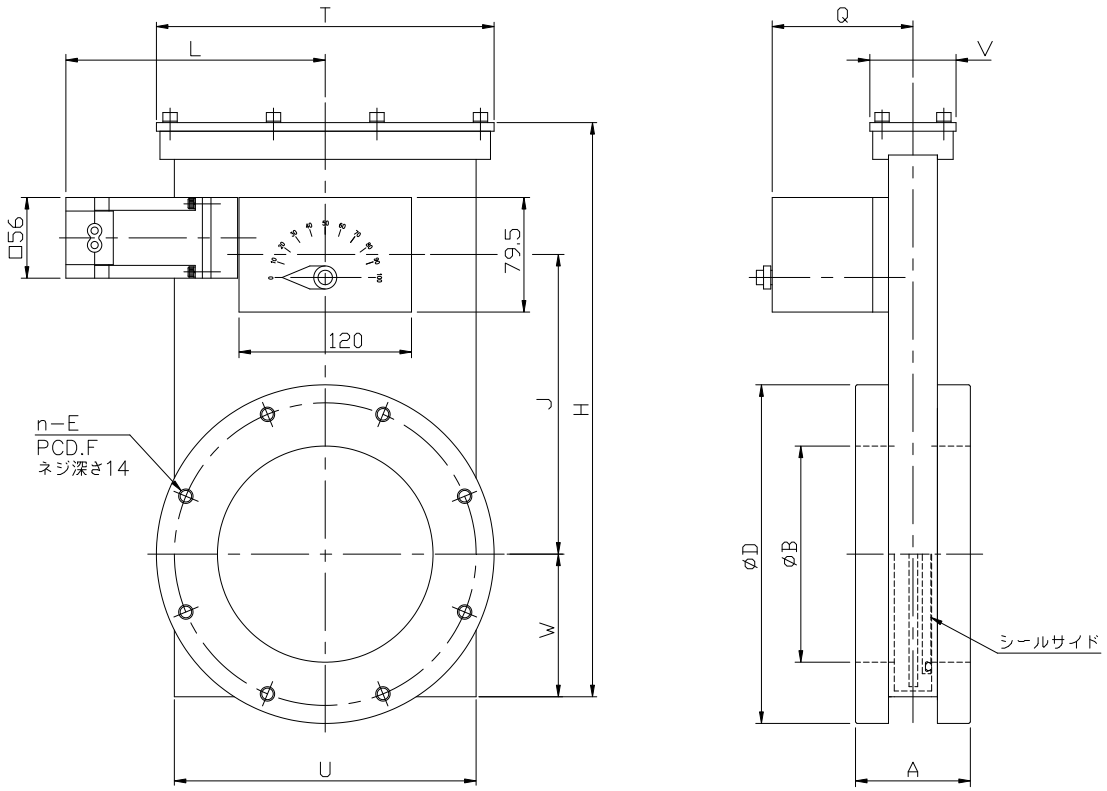


単位：mm

| 口径 | 80 | 100 | 150 |
|---|---|---|---|
| 型式 | GL-J80 | GL-J100 | GL-J150 |
| A | 70 | 70 | 80 |
| B | 80 | 100 | 150 |
| D | 160 | 185 | 235 |
| n-E | 4-M10 | 8-M10 | 8-M10 |
| F | 135 | 160 | 210 |
| H | 311.5 | 311.5 | 398.5 |
| J | 166 | 166 | 208 |
| L | 189.5 | 189.5 | 180.5 |
| Q | 109 | 109 | 109 |
| T | 180 | 180 | 235 |
| U | 158 | 158 | 210 |
| V | 60 | 60 | 60 |
| W | 79 | 79 | 99 |
| 重量（kg） | 11 | 12 | 21 |

注１．上記は、JIS B2290 真空装置用フランジ（附属書 保守用フランジ）に準拠したフランジです。

注２．取付姿勢の限定があります。詳しくは、お問合せください。

注３．本仕様は改良のため、予告なく変更することがあります。

# ＧＬシリーズ（ＩＳＯフランジ）寸法図

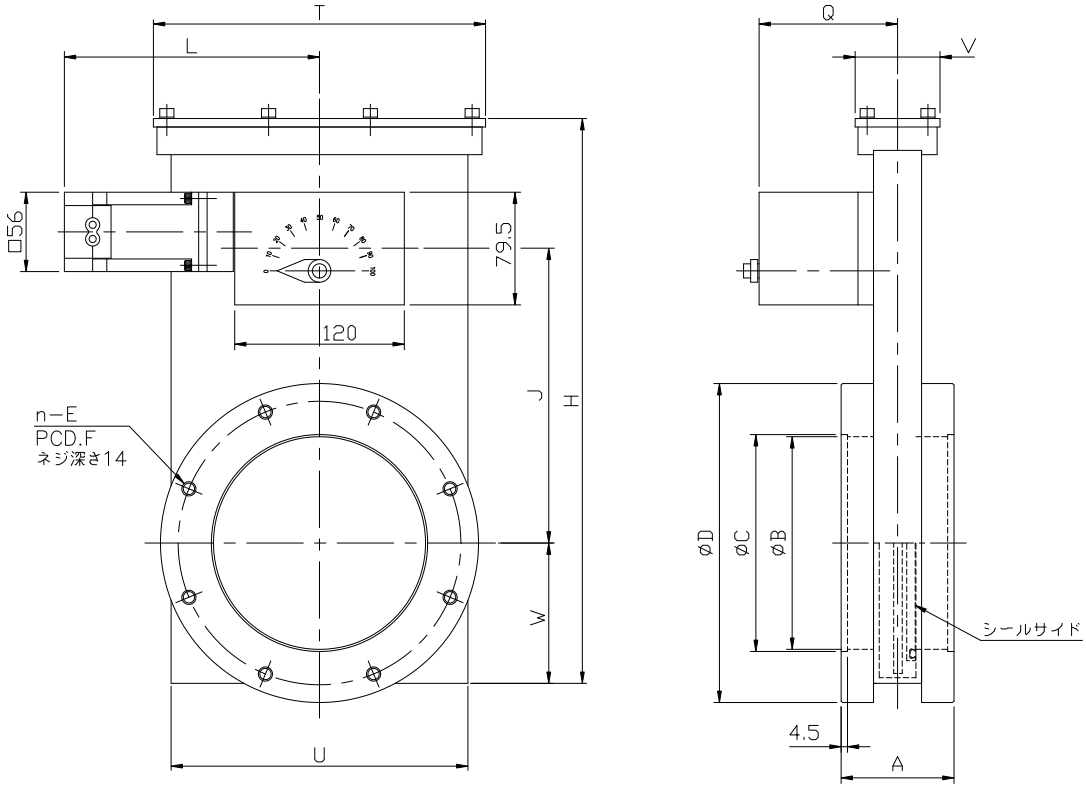


単位：mm

| 口径 | 80 | 100 | 150 |
|---|---|---|---|
| 型式 | GL-I80 | GL-I100 | GL-I160 |
| A | 70 | 70 | 80 |
| B | 80 | 100 | 150 |
| C | 83 | 102 | 153 |
| D | 145 | 165 | 225 |
| n-E | 8-M8 | 8-M8 | 8-M10 |
| F | 125 | 145 | 200 |
| H | 311.5 | 311.5 | 398.5 |
| J | 166 | 166 | 208 |
| L | 189.5 | 189.5 | 180.5 |
| Q | 109 | 109 | 109 |
| T | 180 | 180 | 235 |
| U | 158 | 158 | 210 |
| V | 60 | 60 | 60 |
| W | 79 | 79 | 99 |
| 重量（kg） | 11 | 12 | 21 |

注１．上記は、JIS B2290 真空装置用フランジ（ISO 1609 Vacuum technology-Flange dimensions）に準拠したフランジです。

注２．取付姿勢の限定があります。詳しくは、お問合せください。

注３．本仕様は改良のため、予告なく変更することがあります。

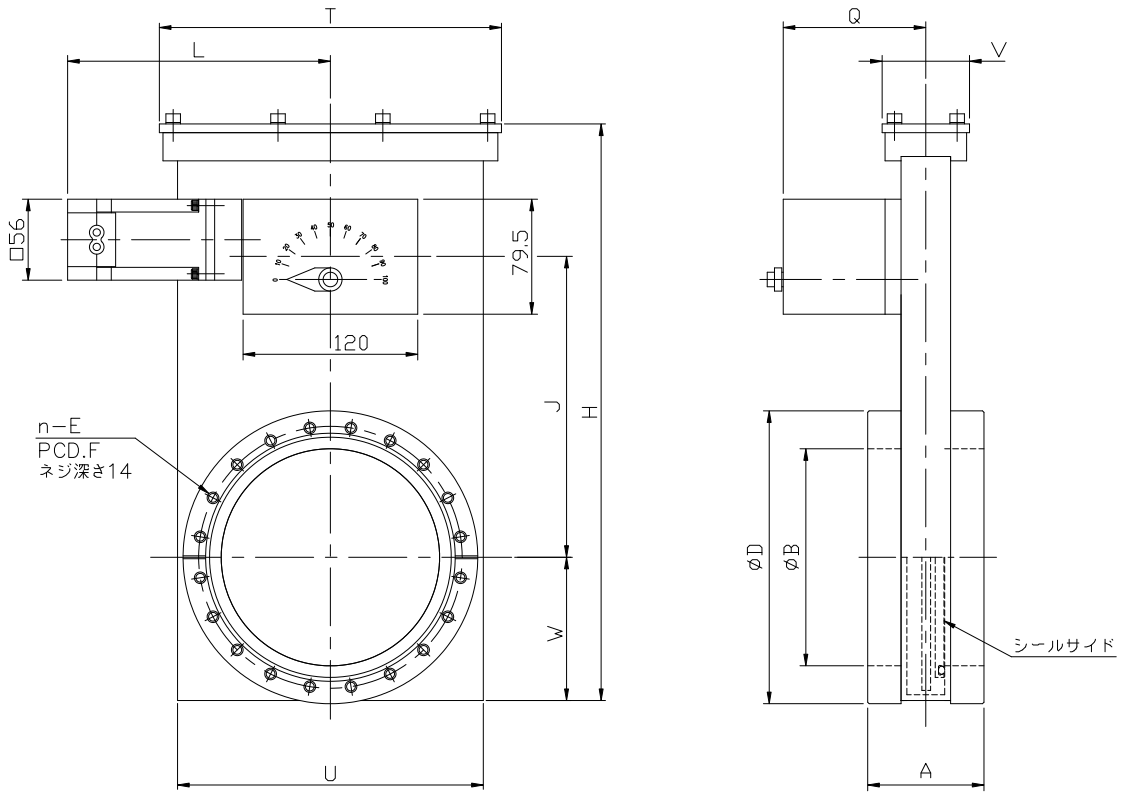


単位：mm

| 口径 | 70 | 100 | 150 |
|---|---|---|---|
| 型式 | GL-C63 | GL-C100 | GL-C160 |
| A | 70 | 70 | 80 |
| B | 70 | 100 | 150 |
| D | 113.5 | 151.6 | 202.4 |
| n-E | 8-M8 | 16-M8 | 20-M8 |
| F | 92.1 | 130.2 | 181 |
| H | 311.5 | 311.5 | 398.5 |
| J | 166 | 166 | 208 |
| L | 189.5 | 189.5 | 180.5 |
| Q | 109 | 109 | 109 |
| T | 180 | 180 | 235 |
| U | 158 | 158 | 210 |
| V | 60 | 60 | 60 |
| W | 79 | 79 | 99 |
| 重量（kg） | 10 | 12 | 21 |

注１．上記は、ISO 3669 Vacuum technology-Bakable flanges-Dimensions に準拠したフランジです。

注２．取付姿勢の限定があります。詳しくは、お問合せください。

注３．本仕様は改良のため、予告なく変更することがあります。